JAHRGANG 10
DEZEMBER 1961

12

MODELLEISENBAHNER

FACHZEITSCHRIFT FÜR DEN MODELLEISENBAHNBAU
UND ALLE FREUNDE DER EISENBAHN

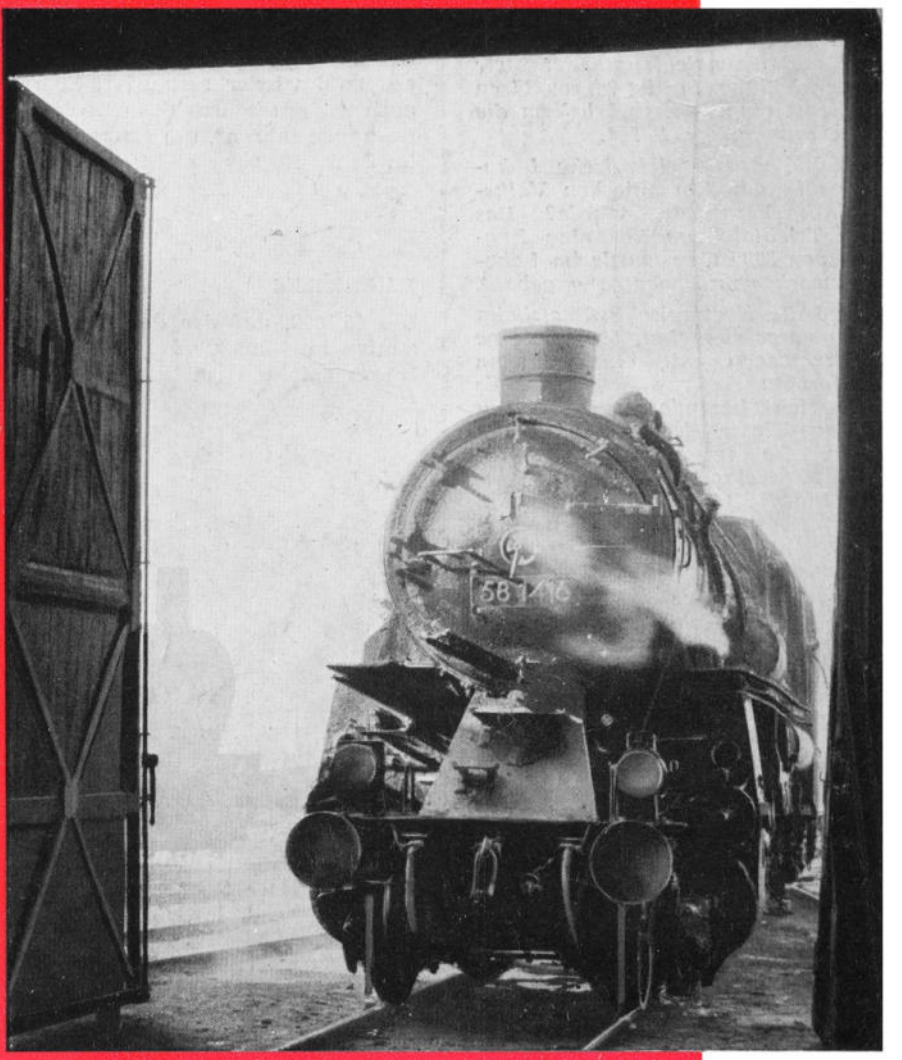

TRANSPRESS VEB VERLAG FÜR VERKEHRSWESEN

VERLAGSPOSTAMT BERLIN · EINZELPREIS DM 1,–

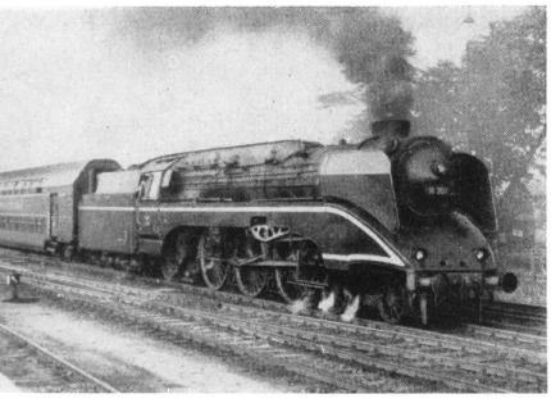

Foto: G. Fiebig, Dessau

Wissen Sie schon . . .

● *daß auf den Strecken der Deutschen Reichsbahn eine „neue" Dampflokomotive aufgetaucht ist, obgleich die Neuentwicklung von Dampflokomotiven für die DR mit den Baureihen 23^{10} und 50^{40} bekanntlich abgeschlossen wurde? Es handelt sich hierbei um eine Umbaulokomotive der Fahrzeugversuchsanstalt Halle/Saale, die aus der Schnellzugtenderlok 61002 entstand. Die neue Lokomotive erhielt die Achsfolge 2'C 1' und einen Schlepptender sowie Teilverkleidung. Sie ist im regulären Zugdienst eingesetzt und bekam die Baureihennummer 18 201.*

● *daß die erste elektrische Lokomotive in der Koreanischen Volksrepublik hergestellt wurde? Das neue Triebfahrzeug hat eine Zugkraft von 3000 t, es wurde im Lokomotivwerk von Phoengjang gebaut.*

● *daß die Norwegische Staatsbahn (NSB) vorgesehen hat, 500 moderne Reisezugwagen mit einem hohen Komfort in Auftrag zu geben? Es wird sich besonders um Wagen zweiter Klasse handeln und um solche, die in elektrische Triebwagenzüge eingestellt werden können. Die NSB hofft, alle noch im Dienst befindlichen Wagen mit hölzernem Kasten ausrangieren zu können.*

● *daß in Schweden im Jahre 1960 drei neue Elloks der Baureihe Dm3 mit der Achsfolge 1'D+D+D1' in Betrieb genommen wurden? Es handelt sich dabei um dreiteilige Lokomotiven, bestimmt für die Förderung schwerer Erzzüge auf der Strecke Lulea–Riksgränen. Die Lokomotiven sind mit sechs Motoren ausgerüstet, die eine Leistung von 7500 PS aufweisen. Die Höchstgeschwindigkeit beträgt 75 km/h, ihre Dienstlast 260 Mp und ihre Gesamtlänge 35 m.*

● *daß der Streik von 27 000 Arbeitern und Angestellten der Chilenischen Eisenbahn einen vollen Erfolg hatte? Die Verwaltung mußte einer Lohnerhöhung und der Einführung eines einheitlichen Lohnsystems zustimmen. Dies war in Chile bisher der größte Verkehrsstreik, er dauerte 22 Tage und legte den gesamten Eisenbahnverkehr im Lande lahm.*

AUS DEM INHALT

Normal — anomal 305

Eberhard Leupold
Sicherungsanlagen auf der Modelleisenbahn 306

Bist du im Bilde? 310

Nicht untätig 311

Friedrich Spranger
Die Fichtelberg-Schwebebahn 312

Wolfgang Bahnert
Bauanleitung für die 1'D 2' h 2-Lokomotive der Baureihe 65^{10} der Deutschen Reichsbahn 315

Gert Strenge
Weichenantriebe und ihre Schaltungen (Fortsetzung) 320

Ein Zentrum 325

Interessantes von den Eisenbahnen der Welt 326

Rainer Zschech
Die Co'Co'-Ellok Baureihe $6Y_2$ der Volksrepublik China 327

Lehrgang „Elektrotechnik für Modelleisenbahner", Lehrgang „Für den Anfänger" . . . . . Beilage

Titelbild

Die Lokomotive 58 1416 fährt nach getaner Arbeit in den Lokschuppen, um bald wieder restauriert zu neuer Leistung auszufahren. So wollen auch wir symbolisch das ereignisreiche Jahr 1961 beschließen und „in den Schuppen fahren", um sofort wieder mit frischem und neuem Elan an die im Jahre 1962 vor uns liegenden Aufgaben zu gehen.

Foto: G. Illner, Leipzig

Rücktitelbild

Die 65 1009, auf der der Autor unserer Bauanleitung für diese Lokomotive im Maßstab H0 (S. 315) — Wolfgang Bahnert aus Leipzig — als Heizer gefahren ist.

Foto: Naumann, Leipzig

IN VORBEREITUNG

Verwandlungsfähige elektrische Triebzüge
Haltlicht- und Halbschrankenanlagen
Das neue ISO-Gewinde
Schienenreinigung auf der Modellbahnanlage

BERATENDER REDAKTIONSAUSSCHUSS

Günter Barthel, Oberschule Erfurt-Hochheim — Dipl.-Ing. Heinz Fleischer, z. Z. Leningrad — Ing. Günter Fromm, Reichsbahndirektion Erfurt — Johannes Hauschild, Arbeitsgemeinschaft Modellbahnen Leipzig — Rudi Wilde, Zentralvorstand der Industriegewerkschaft Eisenbahn — Prof. Dr.-Ing. habil. Harald Kurz, Hochschule für Verkehrswesen Dresden — Dipl.-Ing. Günter Driesnack, VEB Elektroinstallation Oberlind, Sonneberg (Thür.) — Hansotto Voigt, Kammer der Technik, Bezirk Dresden — Ing. Walter Georgii, Entwurfs- und Vermessungsbüro Deutsche Reichsbahn, Berlin

Herausgeber: TRANSPRESS VEB Verlag für Verkehrswesen, Verlagsleiter: Herbert Linz; **Redaktion „Der Modelleisenbahner"**; Leitender Redakteur: Ing. Klaus Gerlach; Redaktion: Helmut Kohlberger; Redaktionsanschrift: Berlin W 8, Französische Straße 13/14; Fernsprecher: 22 02 31; Fernschreiber: 01 14 48. Grafische Gestaltung: Marianne Hoffmann. Erscheint monatlich. Bezugspreis 1,— DM. Bestellungen über die Postämter, im Buchhandel oder beim Verlag. **Alleinige Anzeigenannahme:** DEWAG WERBUNG, Berlin C 2, Rosenthaler Straße 28—31, und alle DEWAG-Betriebe in den Bezirksstädten der DDR. Gültige Preisliste Nr. 6. Druck: (52) Nationales Druckhaus VOB National, Berlin C 2. Lizenz-Nr. 5238. Nachdruck, Übersetzungen und Auszüge nur mit Quellenangabe. Für unverlangte Manuskripte keine Gewähr

10. JAHRGANG · BERLIN · DEZEMBER 1961 12

DER MODELLEISENBAHNER

FACHZEITSCHRIFT FÜR DEN MODELLEISENBAHNBAU
UND ALLE FREUNDE DER EISENBAHN

Normal — anomal

Kürzlich traf ich den alten Berliner Eisenbahner Anton M., mit dem ich jahrelang gemeinsam auf einem Bahnhof gearbeitet hatte. Nach den üblichen gegenseitigen Höflichkeitsfloskeln über das persönliche Befinden kamen wir auch auf die Lage in unserer Hauptstadt Berlin und auf die Maßnahmen unserer Regierung vom 13. August zu sprechen. Grundsätzlich – das sei vorweg über Anton M. gesagt – ist er ein aufgeschlossener Mensch, der mit beiden Beinen im Leben steht, der unsere Gesellschaftsordnung bejaht und sie durch seine gute Arbeit tagaus, tagein stärken und festigen hilft. Und dennoch meinte er etwas wehleidig zu mir: „Ach, wenn wir doch nur erst wieder normale Verhältnisse in Berlin hätten!" Das machte mich stutzig, ein sonst so klardenkender Mensch mit einer solchen Unklarheit im Kopf? Als ich dann ein wenig später zu meinem Elektrohändler an der Ecke kam, um mir ein paar Teile für meine Anlage zu kaufen, seufzte dessen Frau ganz ähnlich: „Meine Schwester wohnt doch drüben, nun können wir uns gar nicht mehr sehen. Wenn doch bloß alles erst wieder normal würde!" Da war es schon wieder, dieses Wort „normal"! Ich glaube, diese beiden Beispiele sind daher Grund genug dafür, sich einmal in unserem größeren Kreis mit der Frage auseinanderzusetzen: Was ist denn eigentlich in diesem Sinne normal und was ist anomal? War es denn etwa bis zu jenem 13. August normal, wenn die Imperialisten einen Teil unserer Stadt zu einem der größten Spekulationszentren der Welt machten? War es denn tatsächlich normal, wenn in Westberlin – das ja immerhin auf dem Territorium unserer Deutschen Demokratischen Republik liegt – Dutzende von Agenten- und Spionageorganisationen ihr Unwesen trieben, Menschen abwarben, um unseren Staat „von innen aufzuweichen"? Oder aber war es normal, wenn einige Tausend verblendeter und irregeführter Mitbürger unserer Stadt ihre Arbeitskraft an kapitalistische Konzerne verkauften und damit ihrem eigenen Staat in den Rücken fielen? Dem Staat doch, von dem sie nur bereit waren, alle Vorteile in Anspruch zu nehmen, und der sie für einen günstigen S-Bahn-Tarif noch obendrein nach drüben befördern durfte. Das alles und noch einiges mehr war doch wirklich im höchsten Grade anomal.

Man muß, denke ich, diese Frage vielmehr so stellen: Für wen ist die Lage nach den entschlossenen Maßnahmen unserer Regierung eigentlich nicht mehr normal, also anomal? Anomal geworden ist doch jetzt nur das Leben in Berlin für die Schieber, Spekulanten, Agenten und Kriegshetzer, ihnen ist ihr Tätigkeitsfeld entzogen, sie wurden unter unsere scharfe Kontrolle gebracht. Damit ist die Luft in unserem demokratischen Berlin wesentlich reiner geworden. Selbstverständlich bin ich nicht so vermessen zu behaupten, daß damit das gesamte Leben unserer Stadt normaler geworden wäre. Das kann und das wird es auch nur – wovon ich fest überzeugt bin –, wenn die vernünftigen Vorschläge der Sowjetunion, die seit Jahren offen auf dem Tisch liegen, endlich vom Westen angenommen werden, nämlich in Berlin die Lage durch die Schaffung eines Status einer „Freien Stadt" zu normalisieren und durch den Abschluß eines Friedensvertrages mit beiden deutschen Staaten zu regeln. Mit diesem Gedanken möchte ich im Hinblick auf das vor uns liegende Jahr 1962 schließen und mit allen Menschen guten Willens für eine Entspannung der internationalen Lage und die Erhaltung eines dauerhaften Friedens meine Stimme erheben.

H. K.

Allen unseren Lesern im In- und Ausland wünschen wir ein frohes Weihnachtsfest sowie ein gesundes und erfolgreiches Jahr 1962

Die Redaktion

Ing. EBERHARD LEUPOLD, Berlin

Sicherungsanlagen auf der Modelleisenbahn

Сигнализация на мод. жел. дор. устройствах

The Signalling on Model Railway Plants

La signalisation aux réseaux modèles

Die Modelltreue einer Anlage sollte sich nicht nur auf die Fahrzeuge, Gleise oder Gebäude erstrecken sondern auch auf die Sicherungsanlagen. Daher wollen wir uns einmal ausführlich mit der Ausgestaltung von Sicherungsanlagen auf der Modelleisenbahn, insbesondere aber mit dem Flankenschutz der Fahrwege beschäftigen. Über die Anordnung der Haupt- und Vorsignale wurde bereits in unserer Zeitschrift geschrieben. Auf Änderungen oder Ergänzungen, die im Zusammenhang mit der Einführung des neuen Signalbuches stehen, wird im zweiten Abschnitt eingegangen.

1. Der Flankenschutz der Fahrwege

Der Flankenschutz der Fahrwege dient der Sicherung ein- und ausfahrender Züge gegen Flankengefährdungen durch feindliche Zug- oder Rangierfahrten sowie gegen ablaufende Wagen.

Bei einfahrenden Zügen erstreckt sich der Flankenschutz auf den gesamten Einfahrweg. Das Ende des Einfahrweges ist der sogenannte Durchrutschweg. Er wird hinter dem Signal, welches das Einfahrgleis begrenzt, für den Fall freigehalten, daß ein Zug über den für ihn festgesetzten Halteplatz unbeabsichtigt hinausfährt (durchrutscht). Die Länge des Durchrutschweges ist von den örtlichen und betrieblichen Verhältnissen (Neigung der Strecke, auf der die Züge ankommen, Länge des Bremsweges usw.) abhängig, muß sich aber auch danach richten, inwieweit der Betrieb durch das Freihalten des Durchrutschweges behindert werden könnte.

Die im Durchrutschweg liegenden spitz befahrenen Weichen sind zu verschließen. Die stumpf befahrenen Weichen werden hingegen nicht verschlossen. Sie sind aber so einzustellen, daß sie vom durchrutschenden Zug nicht aufgefahren werden können. Spitz befahren wird eine Weiche dann, wenn das Fahrzeug die Weiche von der Zungenspitze zum Herzstück hin befährt. In der Gegenrichtung wird die Weiche dann stumpf befahren. Wird der Durchrutschweg auf ein Stumpfgleis gelegt, so ist der hintere Teil des Stumpfgleises zu besanden. Fahrzeuge dürfen auf diesem Stumpfgleis nicht abgestellt werden.

Beim Vorbild beträgt die Länge des Durchrutschweges bei einem durchschnittlichen Gefälle von 10 ‰ zwischen Haupt- und Vorsignal

a) 100 m bei Einfahrten in die durchgehenden Hauptgleise und Überholungs- und Kreuzungsgleise, auf denen Durchfahrten zugelassen sind;

b) 50 m bei Einfahrten in die Kreuzungs- und Überholungsgleise, auf denen keine Durchfahrten zugelassen sind.

Bei einem größeren Gefälle ist der Durchrutschweg entsprechend zu verlängern, jedoch nicht über 200 m auszudehnen. Wir wollen auch auf der Modelleisenbahn auf den Durchrutschweg nicht ganz verzichten und seine Länge der Nenngröße und den Zuglängen anpassen.

Der Flankenschutz der Zugfahrten gegen feindliche Zugfahrten kann einmal durch den gegenseitigen Ausschluß feindlicher Fahrstraßen und zum anderen durch Schutzweichen hergestellt werden.

Zwei Fahrstraßen, die nicht in ihrer ganzen Länge getrennt voneinander verlaufen, sind gegenseitig auszuschließen. Davon kann abgesehen werden, wenn der Zusammenstoß im Durchrutschweg erfolgen würde. Im Bild 1 zum Beispiel könnten die beiden Fahrten A und B gleichzeitig stattfinden, da nicht angenommen wird, daß beide Züge gleichzeitig durchrutschen. Dagegen

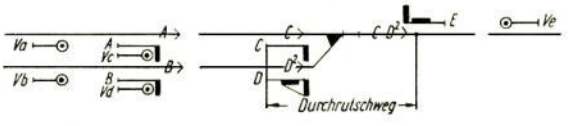

Bild 1

müßten sich die Fahrt A mit der Fahrt D und die Fahrt B mit der Fahrt C ausschließen.

Der Flankenschutz der Zugfahrten gegen feindliche Rangierfahrten kann hergestellt werden,

a) unmittelbar durch besondere Flankenschutzeinrichtungen und

b) mittelbar durch die Anwendung der Bestimmung, daß Rangierbewegungen, die die Fahrstraße eines Zuges gefährden könnten, nicht ausgeführt werden dürfen, solange die Fahrstraße für eine Ein- oder Ausfahrt eingestellt ist.

In der Regel ist zum Schutze der Zugfahrten gegen feindliche Rangierfahrten der unmittelbare Flankenschutz anzuwenden. Er wird durch Schutzweichen, Gleissperren und Signale hergestellt.

Der mittelbare Flankenschutz wird nur dort angewendet, wo Flankengefährdungen durch Rangierfahrten im benachbarten Hauptgleis möglich sind und kein unmittelbarer Flankenschutz vorhanden ist. Wenn die Signale Hf 0 und Hl 100 auch für Rangierfahrten gültig werden und damit unmittelbaren Flankenschutz herstellen, ist der mittelbare Flankenschutz nur noch für Güterzugfahrten zugelassen. Bei Neubauten, Erneuerungen oder Veränderungen der Sicherungsanlagen ist er auch bei Güterzugfahrstraßen durch den unmittelbaren Flankenschutz zu ersetzen.

Der Flankenschutz gegen unbeabsichtigt ablaufende Wagen ist durch Schutzweichen oder Gleissperren herzustellen. Bei Güterzugfahrstraßen kann darauf ver-

Bild 2

zichtet werden, wenn der Aufwand zur Anordnung des Flankenschutzes zu groß würde und Flankengefährdungen durch betriebliche Maßnahmen abgewendet werden können. Zur Sicherung der Zugfahrten auf dem durchgehenden Hauptgleis gegen Flankengefährdungen durch einen im benachbarten Kreuzungs- oder Über-

holungsgleis stehenden Zug sind diese Gleise durch Schutzweichen am Einfahrende abzuschließen, wenn das Kreuzungs- oder Überholungsgleis nur in einer Richtung befahren wird (Bild 2), und an beiden Enden, wenn die Züge das Gleis in beiden Richtungen befahren (Bild 3). Ein nur in einer Richtung benutztes Kreuzungs- oder Überholungsgleises vorzusehen (Bild 4). fahrseite durch eine Schutzweiche abzuschließen, wenn an dieser Seite rangiert wird.

Auf den an Steilrampen gelegenen Bahnhöfen ist für den Schutz der Streckengleise gegen ablaufende Fahrzeuge je eine Schutzweiche — Auffangweiche — am Talende des dem durchgehenden Hauptgleis benachbarten Kreuzungs- oder Überholungsgleises vorzusehen (Bild 4). In Grundstellung ist die Weiche auf das Stumpfgleis gerichtet. Sie ist nach jedem Befahren sofort wieder in diese Stellung zu bringen.

Bei einer Gleisanordnung nach Bild 5 sind für den Flankenschutz der beiden Fahrten A und B in der Regel zwei Weichen als Schutzweichen anzuordnen. Kann aus bestimmten örtlichen Gründen nur eine Weiche eingebaut werden, so wird sie bei beiden Fahrten als Schutzweiche, sogenannte Zwieschutzweiche, in verschiedenen Stellungen herangezogen, z. B. Weiche 2 auf Bild 6. Ist der dadurch entstehende Ausschluß zwischen den beiden Fahrten nicht tragbar, so ist die Weiche nur für den wichtigeren Fahrweg als Schutzweiche zu verwenden. Für den minder wichtigen Fahrweg wird auf den Flankenschutz durch die Schutzweiche verzichtet und dafür ein Signal vorgesehen. Bei der Entscheidung, ob ein Fahrweg wichtig oder minder wichtig ist, hat sich die Regel gebildet, daß Reisezugfahrstraßen vor Güterzugfahrstraßen und Einfahrten vor Ausfahrten gehen. Im Beispiel des Bildes 6 wird als Flankenschutz für die Einfahrt A die Schutzweiche, als Flankenschutz für

Bild 3

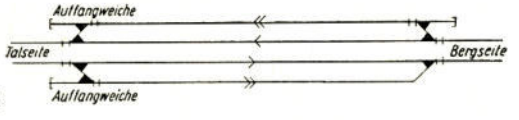

Bild 4

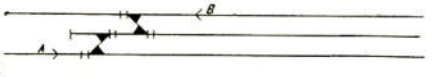

Bild 5

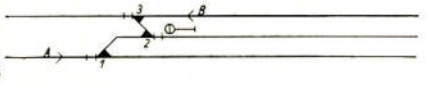

Bild 6

die Ausfahrt B das Gleissperrsignal herangezogen. Die Weiche 2 steht also bei Einfahrten A auf Abzweigung. Gleichzeitig kann hierfür Ausfahrt B zugelassen werden. Bei Gleisanschlüssen der freien Strecke sind stets Schutzweichen einzubauen, wenn

a) ein Bedienungszug im Anschluß eingeschlossen werden darf (Ausweichanschlußstelle),

b) im Gleis einer Anschluß- oder Ausweichanschlußstelle oder einem Baugleis Rangierbewegungen mit Triebfahrzeugen, mit Spill oder von Hand vorgenommen werden,

c) Wagen mit Explosivstoffen der Anschlußbahn zugeführt oder von ihr abgeholt werden.

In den übrigen Fällen sind ebenfalls Schutzweichen erforderlich, können jedoch durch Gleissperren ersetzt werden, wenn die zulässige Streckengeschwindigkeit 80 km/h nicht übersteigt.

Auf Gleissperren als Flankenschutz soll hier nur kurz eingegangen werden, da sie auf Modellbahnanlagen sehr selten sind. Nebengleise, die zum Ordnen und Abstellen von Wagen benutzt werden und ausnahmsweise aber auch dem Verkehr von Lokomotiven oder zum Ausziehen von Zügen dienen, sind mit einer Gleissperre (Entgleiseschuh) abzuschließen. Dasselbe trifft bei Anschlußgleisen innerhalb eines Bahnhofes zu, um zu verhindern, daß Wagen bei Verschubbewegungen in den Bahnhof bzw. in den Anschluß rollen. In Hauptgleisen und im Durchrutschweg sind Gleissperren nicht zulässig.

Neben Schutzweichen und Gleissperren werden auch Signale als unmittelbarer Flankenschutz von Zugfahrten gegen feindliche Zug- und Rangierfahrten herangezogen.

Das Gleissperrsignal (Signal Gsp) ist das Rangiersignal, das man am häufigsten findet. Sollen Züge an einem

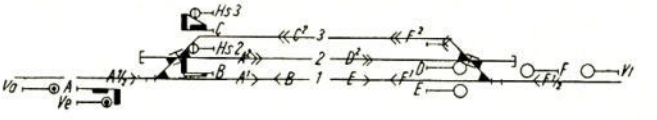

Bild 7

Gleissperrsignal vorbeifahren, wird es in der Stellung Gsp 1 verschlossen. Schließt es einen Einfahrweg im nicht durchgehenden Hauptgleis ab oder soll es Flankenschutz gegen feindliche Rangierfahrten herstellen, so wird es in der Stellung Gsp 0 verschlossen. Das Signal Gsp 0 wird darüber hinaus auch als Abschlußsignal bei Stumpfgleisen verwendet.

Weitere Rangiersignale sind das Rangierhaltsignal Ra 11 a und das Lichtsperrsignal (Signal Lsp), die beide als Flankenschutz zugelassen sind. Sie sind stets mit einem Rangierfahrtsignal (Signal Ra 12) verbunden, das nicht aufleuchten darf, wenn das dazugehörige Rangierhalt- oder Lichtsperrsignal Flankenschutz für eine Fahrstraße bildet.

Am Ende der Hauptgleise der Bahnhöfe stehen Rangierhaltsignale Ra 11 a oder Gleissperrsignale, wenn Hauptsignale nicht vorhanden sind (Bild 7).

Nebengleise, die nur von Lokomotiven, Rangierabteilungen oder zum Ausziehen benutzt werden, sind ebenfalls mit Rangierhaltsignalen Ra 11 a oder mit Gleissperrsignalen, im besonderen Falle auch mit einem Signal Ra 6 zu begrenzen.

Das Rangiersignal Ra 11 b wird angewendet, wenn ein Halt für Rangierfahrten aus betrieblichen Gründen notwendig ist, das Signal aber keine Flankenschutzaufgaben zu erfüllen hat. Es wird nicht mit einem Signal Ra 12 verbunden.

Die Rangierhaltsignale Ra 11 a und die Gleissperrsignale sind in der Regel vor den Grenzzeichen der Einmündungsweichen aufzustellen. Zwischen dem Signal und den Grenzzeichen darf kein Fahrzeug aufgestellt werden. Der Standort des Signals Ra 11 b richtet sich nach dem Betrieb.

Als Flankenschutz für Güterzugfahrstraßen kann in geeigneten Fällen auch ein Abdrücksignal herangezogen werden. Bei eingestellter Fahrstraße dürfen dann die Begriffe Ra 7 und Ra 8 nicht gezeigt werden.

Mit der in Kürze zu erwartenden Einführung des absoluten Haltes an Hauptsignalen (Halt für Zug- und Rangierfahrten) können auch die Signalbegriffe Hf 0, Hl 100 und Hl 13 als Flankenschutz gegen feindliche Rangierfahrten herangezogen werden. Um Rangier-

fahrten die Vorbeifahrt an diesen Haltbegriffen zu gestatten, werden sie durch die Rangierfahrtsignale Ra 12 bzw. Gsp 1 aufgehoben. Diese Rangierfahrtsignale dürfen aber nicht erscheinen, wenn die dazugehörigen Hauptsignale als Flankenschutz wirken müssen. Auf Strecken mit geringem Verkehr können die Hauptsignale der Bahnhöfe bei schwachem Rangierbetrieb auch mit einer beweglichen Rautentafel (Signal Zs 3) ausgerüstet werden. Dadurch können die sonst notwendigen Rangierfahrtsignale entfallen. Das Signal Zs 3 wird nicht gezeigt, wenn das mit dem Signal ausgerüstete Hauptsignal Flankenschutz für eine Fahrstraße bilden muß. Hauptsignale, die keine Flankenschutzaufgaben zu übernehmen haben, erhalten ein

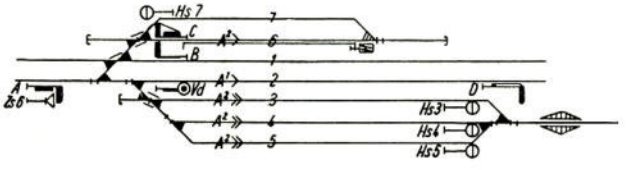

Bild 8

festes Signal Zs 3. Block-, Deckungs- und Einfahrsignale werden nicht mit einem Signal Zs 3 ausgerüstet.

Auf Nebenbahnen, die mit mehr als 50 km/h Höchstgeschwindigkeit befahren werden, ist der Flankenschutz für die Fahrwege nur für Reisezugfahrstraßen erforderlich. Bei den übrigen Nebenbahnen ist kein Flankenschutz notwendig, jedoch werden im allgemeinen die Nebengleise zum Schutz der Fahrstraßen gegen ablaufende Wagen mit Gleissperren abgeschlossen.

Zum Schluß dieses Kapitels noch ein Wort zu den Grenzen der Einfahrstraße. Die Einfahrstraße beginnt am Einfahrsignal und endet am Ende des Durchrutschweges. An der Stelle, an der einfahrende Züge halten müssen, wird ein Haltsignal (Signal Hl 13, Hl 100, Hf 0 oder Gsp 0) aufgestellt, wenn signalmäßige Weiter- und Ausfahrten möglich sind. Haltsignale sind auch vorzusehen, wenn zwar keine signalmäßigen Weiter- oder Ausfahrten stattfinden, aber die in geringerer Entfernung hinter der Einfahrstraße liegenden Weichen durch andere Zug- und Rangierfahrten in Anspruch genommen werden. Ist das nicht der Fall, kann der Halteplatz der Züge durch eine H-Tafel (Signal So 8) gekennzeichnet werden (Bild 8).

2. Die Anordnung der Haupt- und Vorsignale

Lichthauptsignale als Einfahr-, Ausfahr-, Zwischen- und Deckungssignale sowie als Blocksignale auf Strekken ohne automatischen Streckenblock, Hauptsperrsignale und Lichtsperrsignale erhalten weiß-rot-weiße Mastschilder. Bei Lichtsignalen, die auf Signalbrücken oder Signalauslegern angeordnet sind, werden die Mastschilder auf dem Signalschirm angebracht. An einem erloschenen oder zweifelhaftes Signalbild zeigenden Lichtsignal, welches mit einem weiß-rot-weißen Mastschild ausgerüstet ist, dürfen Züge nur auf Signal Zs 1 (Ersatzsignal) oder schriftlichen Befehl Ab, Rangierfahrten nur auf Signal Ra 12 (Rangierfahrtsignal) oder (im Störungsfalle) auf mündlichen Auftrag vorbeifahren. Das weiß-rot-weiße Mastschild ist nicht zu verwechseln mit den Sichtblechen an Formhauptsignalen. Zugbediente Lichtsignale erhalten ein weiß-schwarz-weiß-schwarz-weißes Mastschild. An einem erloschenen, zweifelhaften Signalbild oder haltzeigenden Lichtsignal, welches mit diesem Mastschild ausgerüstet ist, dürfen Züge nach einem Halt von zwei Minuten vorsichtig weiterfahren. Das vorsichtige Fahren erstreckt sich über mindestens zwei Blockabschnitte, auch dann, wenn das Signal des zweiten Abschnittes einen Fahrtbegriff zeigt.

Das bisherige Lichtsignalsystem Hl 100 – Hl 102, Hsp 100 und Lsp darf nicht mehr angewandt werden. Nach dem in Kürze beginnenden Umbau des Lichtsignalsystems des Berliner südlichen Außenringes werden die übrigen Lichtsignale auf das neue Lichtsignalsystem umgestellt. Ausgenommen davon bleiben vorerst Bahnhöfe, bei denen Lichtsignale nur auf einem Bahnhofskopf oder einem Stellwerksbezirk vorhanden sind. Diese werden erst nach dem Einbau von Lichtsignalen in den übrigen Bezirken des Bahnhofes umgestellt. Modelleisenbahner oder Arbeitsgemeinschaften, die auf ihren Anlagen Lichtsignale haben, sollten sich daher schon jetzt mit dem Umbau ihrer Signale auf das neue Lichtsignalsystem vertraut machen.

Ist die Sichtbarkeit eines Hauptsignals durch Bauwerke, starke Kurven in Geländeeinschnitten usw. behindert, kann ein Vorsignalwiederholer aufgestellt werden. Sein Standort ist so zu wählen, daß vom Erkennen des Vorsignalwiederholers an bis zum Hauptsignal eine ununterbrochene Signalsicht gewährleistet ist. Vorsignaltafeln (Signal So 3) und Vorsignalbaken (Signal So 4) werden nicht aufgestellt. Der Vorsignalwiederholer, der stets ein Lichtsignal ist, ersetzt die ehemaligen Zs-Signale (jetzt Hauptsignalankünder, Signal Ha). In diesem Zusammenhang soll auf eine Änderung des Signalbuches hingewiesen werden, die nicht allgemein bekannt sein wird. Nach dem Signalbuch wird ein Vorsignalwiederholer oder ein Vorsignal im verkürzten Bremswegabstand durch ein weißes Zusatzlicht gekennzeichnet. Da der Aufwand und die Unterhaltung für den Betrieb aber relativ hoch sind, wurde versucht, dieses Zusatzlicht durch einen Rückstrahler zu ersetzen, der von den Lokomotivlaternen angestrahlt wird.

Da diese Versuche erfolgreich waren, wurde im Jahre 1960 angeordnet, vorerst kein Zusatzlicht anzuwenden. Die Kennzeichnung wird durch Rückstrahler vorgenommen, die bei Vorsignalwiederholern in der Mastmitte (Bild 9) und bei Vorsignalen im verkürzten Bremswegabstand in der Mitte der Vorsignaltafel (Bild 10) angebracht werden.

Mit dem neuen Signalbuch wurden auch eine Reihe neuer Zusatzsignale an Hauptsignalen eingeführt. Die Anwendung bereits bekannter Zusatzsignale ist erweitert worden.

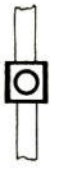

Bild 9

Bild 10

Ersatzsignale (Signal Zs 1) sind stets bei Einfahrsignalen anzubringen. Die übrigen Hauptsignale können mit Ersatzsignalen ausgerüstet werden, wenn der Betrieb es erfordert. Zugbediente Lichtsignale erhalten kein Ersatzsignal.

Richtungsanzeiger (Signal Zs 4) können, wenn es aus betrieblichen oder aus Sicherheitsgründen notwendig ist, bei Fahrten in verschiedenen Streckenrichtungen oder getrennten Bahnhofsteilen vorgesehen werden, wenn die Richtungen nicht durch unterschiedliche Signalbegriffe signalisiert werden. Der Richtungsanzeiger zeigt als Lichtsignal den Anfangsbuchstaben des nächsten Knotenpunktes bzw. bei Einfahrten in einen Bahnhof den Anfangsbuchstaben des Bahnhofteiles (z. B. P = Personenbahnhof, G = Güterbahnhof)

an und wird am oder unmittelbar vor dem Hauptsignal angeordnet. Bei einflügligen oder einbildrigen Signalbegriffen am Hauptsignal ist ein Richtungsvoranzeiger am oder hinter dem Vorsignal (etwa 50 m) erforderlich. Auf Strecken mit Streckenblockung kann auf einen Richtungsanzeiger am Ausfahrsignal verzichtet werden, da beim Einlassen eines Zuges in eine falsche Strecke keine unmittelbare Betriebsgefahr entstehen kann. Geschwindigkeitsanzeiger (Signal Zs 5) sind in Verbindung mit zweiflügligen oder zweibildrigen Signalbegriffen zu verwenden, wenn die Weichen oder die Gleislage für einzelne Fahrwege dies erfordern und eine andere Signalisierung nicht möglich ist.

Ein weiteres neues Zusatzsignal an Hauptsignalen ist der Frühhaltanzeiger (Signal Zs 6). Er wird angewendet, wenn eine oder mehrere Einfahrstraßen um mehr als 30 Prozent (ohne Durchrutschweg) kürzer sind als die anderen Einfahrstraßen. Das trifft zu bei Einfahrten in ein teilweise besetztes Gleis und bei Einfahrten in Stumpfgleise, jedoch nicht bei Kopfbahnhöfen und den Stumpfgleisen der Durchgangsbahnhöfe, die die gleiche Länge haben wie die übrigen Einfahrgleise. Im Bild 8 z. B. ist bei der Einfahrt in das Gleis 6 (Stumpfgleis) ein Frühhaltanzeiger notwendig.

Eine signalmäßige Einfahrt in ein teilweise besetztes Gleis darf nur dann möglich sein, wenn die auf diesem Gleis stehenden Fahrzeuge durch ein entsprechendes Signal geschützt sind und der einfahrende Zug an diesem Signal zum Halten kommt.

Der Frühhaltanzeiger wird nur in Verbindung mit einem zweiflügligen oder zweibildrigen Signal gezeigt. Das letzte der neuen Zusatzsignale ist der Gleiswechselanzeiger (Signal Zs 7). Er wird angeordnet, wenn Züge signalmäßig von einem Gleis auf ein anderes, benachbartes Streckengleis übergeleitet werden sollen (Gleiswechselbetrieb).

3. Literaturhinweise

1. Grundsätze für die Ausgestaltung der Sicherungsanlagen auf Hauptbahnen und den mit mehr als 60 km/h befahrenen Nebenbahnen (Ausgabe 1959).
2. Grundsätze für die Ausgestaltung der Sicherungs- und Fernmeldeanlagen auf Nebenbahnen (Ausgabe 1940).
3. Signalbuch (SB) der Deutschen Reichsbahn (Ausgabe 1958).
4. Fahrdienstvorschriften (FV) der Deutschen Reichsbahn (Ausgabe 1954).
5. Dienstvorschrift für den vereinfachten Nebenbahnbetrieb (Ausgabe 1959).
6. Der Modelleisenbahner, Hefte 12/55, 4 und 10/56, 4 und 5/57, 5/58, 9, 10 und 11/59.

Wegen der zahlreichen Signalbegriffe empfehlen wir besonders, den Artikel „Das neue Signalbuch" in den Heften 9, 10 und 11/59 unserer Zeitschrift und das in unserem Verlag erschienene Fachbuch von Neumann „Das Eisenbahnsignalwesen in Wort und Bild" zu lesen (Die Redaktion).

Die ersten deutschen Lokomotiven

Die Allgemeinheit kennt als erste deutsche Dampflokomotive die von Professor Schubert konstruierte und in der Maschinenfabrik Übigau erbaute B-1-Dampflokomotive „Saxonia". Ebenso werden die meisten Modelleisenbahner sagen, die erste elektrische Lokomotive der Welt wurde im Jahre 1879 als eine Arbeit von Siemens gebaut.

Beide fahrbaren, gleisgebundenen Kraftmaschinen, die eine mit eigener Kraftquelle, die andere mit fremder Kraftquelle, also Lokomotiven, waren aber gar nicht die ersten in Deutschland. Bereits im Jahre 1803 beginnt die deutsche Eisenbahngeschichte, als sich der Bergrat Karl-Anton Henschel mit dem Projekt eines dampfbetriebenen Wagens befaßte. Diese erste Konstruktion ist allerdings nicht weiter als bis aufs Zeichenbrett gekommen.

Im Jahre 1815, kaum zwölf Jahre später, wird nach einem englischen Vorbild die erste Dampflokomotive in Deutschland gebaut. Der Bauplatz war die „Königliche Eisengießerei" in Berlin.

In Form einer dünnen Platte aus Gußeisen, statt auf Papier gedruckt, versandte am Neujahrstag diese Gießerei ihre Glückwünsche an ihre Freunde und Kunden. Auf der Plakette waren, als Relief ausgebildet, die Arbeitsgebiete dargestellt, die zu den hauptsächlichsten Erzeugnissen gehörten, und dazu zählte eben auch eine – Lokomotive.

Im Juni 1816 wanderte die Berliner Bevölkerung hinaus zur „Königlichen", bezahlte ein Eintrittsgeld von „vier" Groschen und konnte nun das fauchende Wunder, mit gemischten Gefühlen, betrachten.

Die „alte Tante Voß", so wurde die „Vossische Zeitung" im Volksmund genannt, schrieb unter anderem:

„In der Königlichen Eisengießerei ist die neu erfundene Lokomotive zu sehen, die sich in eigenen Gleisen ohne Pferde und doch mit eigener Kraft dergestalt fortbewegt, daß sie eine angehängte Last von fünfzig Zentnern zu ziehen imstande ist."

Diese erste Lokomotive sollte in einem Eisenhüttenwerk Dienst tun. Was sie in Berlin konnte, war ihr hier versagt, denn ihre Spurweite stimmte nicht mit der der Gleisanlagen und Wagen überein.

Eine zweite, ähnliche Lokomotive wurde wenig später in das Saargebiet geliefert. In der Chronik konnte der Autor keine weiteren Aufzeichnungen über diese Lokomotive finden. Erst vierundzwanzig Jahre später erblickte die „Saxonia" als dritte in Deutschland gebaute Dampflokomotive das Licht der Welt.

Neununddreißig Jahre vor Siemens' erster elektrischen Lokomotive befaßt sich Johann Philipp Wagner aus Fischbau im Hessischen erfolgreich mit dem Bau der ersten elektrischen Lokomotive.

Wörtlich sei aus einer Eisenbahnchronik zitiert: „ . . . Er hatte einen kleinen Wagen gebaut, welcher bei 36 bis 40 Pfund eigenem Gewicht einen anderen Wagen, mit 60 Pfund belastet, auf einer Holzplatte von sieben Fuß (wahrscheinlich Schreibfehler, 70 Fuß entsprechend 20 m erscheint richtiger) Durchmesser im Kreise herumgeführt, und zwar mit unveränderter Schnelligkeit zweineinhalb bis drei Stunden hindurch. – Diese Lokomotive mag etwa die Geschwindigkeit einer deutschen Meile (rund 8 km) in einer Stunde haben und überwindet auch das Hindernis einer geneigten Ebene von vielleicht 20 % Steigung . . ."

Wagners Arbeit und seine Versuche erregten damals größtes Aufsehen.

Die Lokomotive, die Wagner gebaut hatte, betrieb er mit galvanischen Elementen. Es war die erste elektrische Lokomotive mit Akkumulatorenbetrieb, überhaupt die erste elektrisch betriebene Lokomotive.

Wagner sollte auf Grund dieses Erfolges eine größere Lokomotive bauen. Er übernahm den Auftrag, und als der neue Bau fertig war, lief die Maschine nicht.

Wagner hatte seine Lokomotiven nicht berechnet, sondern nur auf Grund von Erfahrungen gebaut, wie vieles früher nur so gebaut wurde und dadurch zu Mißerfolgen führte. Die zweite Lokomotive fuhr nicht, sie konnte nicht fahren, weil in der großen Maschine zu wenige und zu schwache Elemente untergebracht waren. Diesen technischen Fehler, der erst Jahre später erkannt wurde, konnte und wollte man damals nicht verstehen.

Wagner war nicht der einzige, der sich so frühzeitig mit dem Problem der elektrischen Zugförderung befaßte. Der Mechaniker Störer erhielt im Jahre 1841 ein Patent auf eine „elektromagnetische Lokomotive" erteilt.

Ob diese je von ihm gebaut wurde, ob diese in Betrieb genommen war, das konnte der Autor in den ihm zur Verfügung stehenden Archiven und Chroniken nicht ermitteln. Erst auf der Gewerbeausstellung 1879 in Berlin brachte Siemens die zweite elektrisch betriebene Lokomotive heraus.

Interessant dürften noch folgende Daten der Siemens-Lokomotive sein. Die Fahrspannung betrug 150 Volt. Der Betrieb erfolgte nach dem Dreischienensystem, dem gleichen, das wir aus dem Eisenbahn-Modellbau kennen. Der Gleiskörper wies in der Mitte ein isoliertes, hochkant verlegtes Flacheisen auf, das dem Motor über Schleifkontakte den Strom zuführte. Die beiden Fahrschienen bildeten die Rückleitung.

Otto Peter Pörschmann

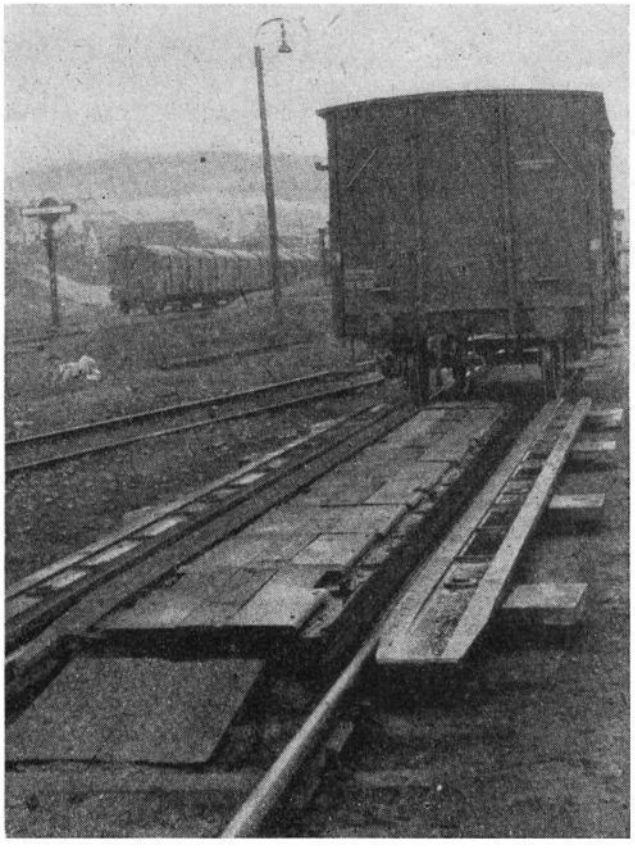

BIST DU IM BILDE?

Aufgabe 84

Wieder zeigen wir auf unserem Foto eine Betriebseinrichtung der Deutschen Reichsbahn, wie sie oft auf Verschiebebahnhöfen anzutreffen ist. Was für eine Anlage ist im Gleiskörper ersichtlich und wozu dient sie?

Lösung der Aufgabe 83 aus Heft 11/61

Unsere Frage lautete, warum man bei der Deutschen Reichsbahn bei Hf-Signalen einmal den Signalflügel weiß mit rotem Rand anstreicht und zum anderen aber auch umgekehrt. Auf dem Bild in Heft 11 war deutlich ein Hauptsignal zu sehen, dessen Flügel einen roten Anstrich hat und mit einem weißen Rand versehen ist. Diese Art kommt zwar seltener vor. Man wendet sie dort an, wo das Signal vor einem dunklen Hintergrund steht, wie in diesem Falle z. B. vor der Waldkulisse. Ein gewöhnlicher Signalflügel, weiß mit rotem Rand, würde sich von dem dunklen Hintergrund nur schlecht abheben, hingegen geschieht dies durch die Signalflügelumrandung in weißer Farbe recht gut.

Auch für den Modelleisenbahner sollte dies ein kleiner Hinweis sein, mit geringem Aufwand seine Modellanlage lebhaft, abwechslungsreich und dabei vorbildgemäß zu machen. Man braucht nur die Signale von der Anlage heraussuchen, die vom Standpunkt des Modell-Lokführers aus gesehen vor einem relativ dunklen Hintergrund stehen. Das braucht nicht immer ein Wald zu sein, vielmehr können dies auch Gebäude, Brücken und dgl. mehr sein.

Mit moderner Technik zum Kommunismus

Die in der Rede des Genossen N. S. Chruschtschow und im Programmentwurf der KPdSU gestellte wirtschaftliche Hauptaufgabe der Partei und des Sowjetvolkes, im Laufe von zwei Jahrzehnten die materiell-technische Basis des Kommunismus zu schaffen, stellt neue, höhere Anforderungen an das Eisenbahnwesen.

Die Eisenbahner werden alle ihre Anstrengungen auf die weitere ständige Vervollkommnung der Formen und Methoden der Organisierung des Personen- und Gütertransports sowie auf die bessere Ausnutzung der technischen Mittel des Verkehrswesens richten, um den Bedarf des Landes an Transporten mit möglichst geringem Aufwand an Mitteln so umfassend und termingemäß wie möglich zu decken. Die Hauptaufmerksamkeit wird auf die komplexe Entwicklung der wichtigsten Verkehrsträger, darunter aller Zweige der Eisenbahnwirtschaft, durch weitgehende Einführung von Automatik und Fernsteuerung konzentriert, um die Schnelligkeit und das Ladegewicht der Züge beträchtlich zu vergrößern.

Zu diesem Zweck werden auf den Eisenbahnen der weitere Ausbau des Schienennetzes, die Entwicklung der Knotenpunkte und Stationen, die Modernisierung des Wagenparks, die Einführung automatischer und halbautomatischer Anlagen zur Regelung des Zugverkehrs, die Automatisierung der Zusammenstellung und der Auflösung von Zügen auf den Rangierbahnhöfen unter Verwendung von Rechenmaschinen sowie die Mechanisierung der Be- und Entlade- und anderer zeit- und kraftraubender Arbeiten erfolgen.

Der Programmentwurf der Partei sieht die weitgehende Elektrifizierung des Verkehrswesens vor. Zum Ende des nächsten Jahrzehntes werden 45 000 Kilometer Eisenbahnstrecke auf elektrischen Betrieb umgestellt sein. In den folgenden zehn Jahren aber soll die Elektrifizierung der am meisten beanspruchten Strecken abgeschlossen werden. Vor uns steht die Aufgabe, die für die Elektrifizierung der Eisenbahnen bewilligten Investitionen vernünftig und sparsam zu nutzen. Vorwiegend wird das neuzeitliche System der mit Wechselstrom betriebenen Elektrozüge angewandt werden, bei dem der Verbrauch an Buntmetallen auf die Hälfte verringert und die Betriebskosten um ein Vielfaches gesenkt werden. Neben der weiteren technischen Neuausrüstung der in Betrieb befindlichen Strecken ergibt sich die Notwendigkeit, das Tempo der Bautätigkeit im Eisenbahnwesen zu beschleunigen.

Aus der Rede des Ministers für Verkehrswesen der UdSSR Beschtschew auf dem XXII. Parteitag der KPdSU.

Verschiedene Mitteilungen

Auch in diesem Jahre übernimmt es die Buchbinderei Otto, Mahlow (Krs. Zossen), Drosselweg 11, geschlossene Jahrgänge unserer Zeitschrift einzubinden. Senden Sie bitte Ihre Hefte unter gleichzeitiger Überweisung von 6,50 DM + 1,– DM für Porto und Verpackung (Postscheckkonto Berlin 267 20) an die Firma Otto. Auch einzelne Einbanddecken 1961 können Sie zum Preise von 2,– DM + 0,25 DM Porto von dort beziehen.

Fertig gebundene Jahrgänge der Jahre 1960 und 1961 können zum Preise von 20,– DM hingegen direkt bei unserem Verlag (Abt. Vertrieb) bezogen werden.

Im Heft 11/61 ist uns leider auf Seite 292 ein Fehler unterlaufen: Die kleine untere Zeichnung gehört nicht zu der Bauanleitung. Bitte streichen Sie diese daher aus und entschuldigen Sie unser Versehen. *Die Redaktion*

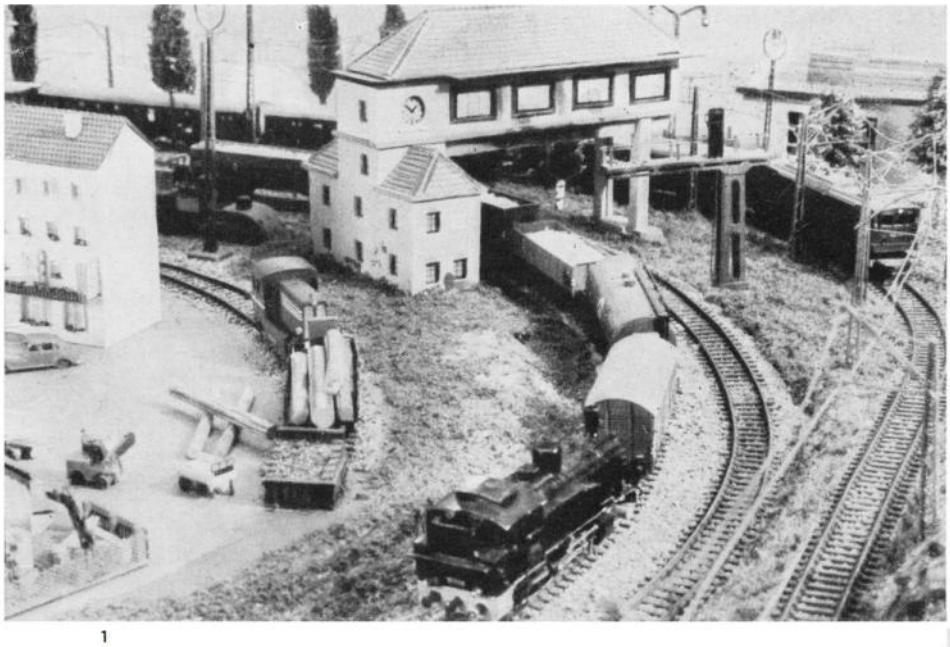

1

■ 1 Vom modernen Stellwerk aus kann man gut den Eisenbahnbetrieb überblicken

■ 2 Auch das gehört zu einem Bahnhof: Parkplatz, Litfaßsäule, moderne Straßenlampen, ja, sogar die üblichen Plakate am Zaun fehlen nicht

■ 3 Vorsicht an der Baustelle, wenn eine Lokomotive vorbeifährt!

■ 4 Mitten durch die Stadt geht der Zugverkehr

Fotos: G. Bock

2

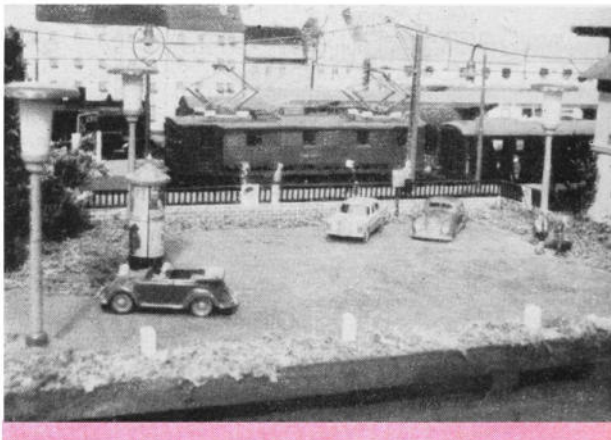

Nicht untätig...

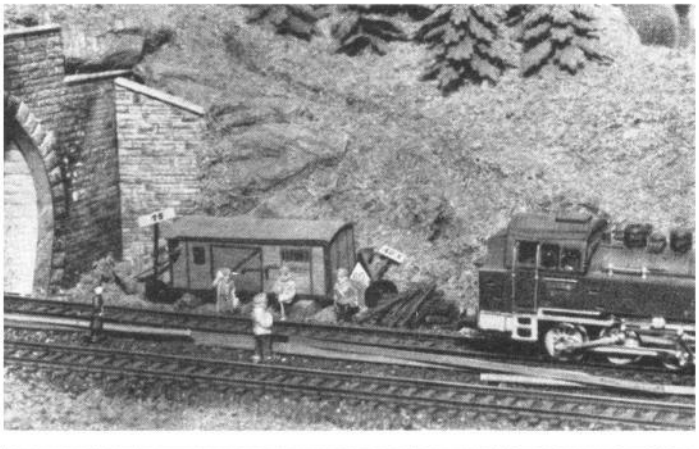

3

4

... war unser Leser G. Bock, nachdem wir im Heft 1/1961 unter dem Motto „Es ist geschafft" einige Aufnahmen seiner „fertigen" Anlage brachten. Bereits im Heft 9/1960, Seite 235, zeigten wir den Aufbau im Anfangsstadium.

Vieles wurde inzwischen wieder geschaffen, wie unsere Bilder zeigen. Man kann schon von einer kompletten Anlage sprechen. Die bisher gebrachten Fotos zeigen, wie gründlich und sorgfältig Herr Bock zu Werke gegangen ist. Der Aufbau dieser Anlage ist ohne Frage ein Schulbeispiel für den Modelleisenbahnbau.

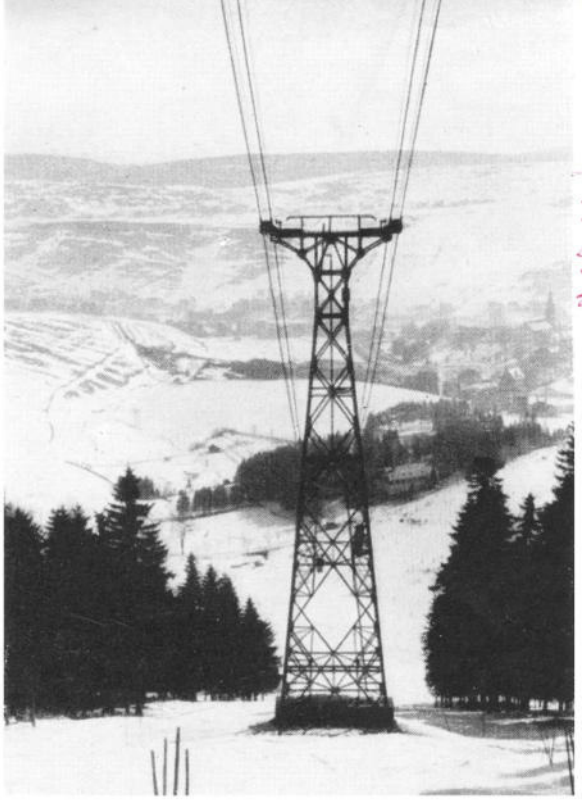

1

Die Fichtelberg-Schwebebahn

2

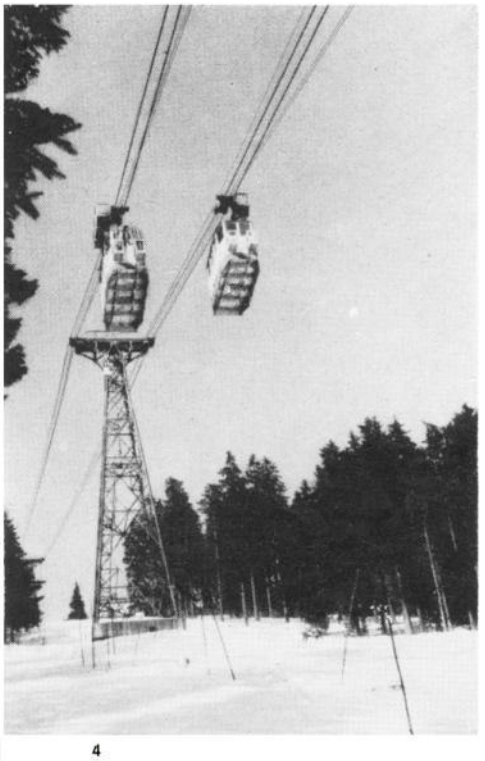

4

3

Bild 1 Blick in Richtung Oberwiesenthal. Im Vordergrund Stütze 2, die 552 m von der im Tale liegenden Stütze 1 entfernt ist.

Bild 2 Eine Kabine der Schwebebahn

Bild 3 Bergstation mit Stütze 5

Bild 4 Begegnung beider Kabinen unterhalb Stütze 2

Fotos: Verfasser

Durch zwei geographische Besonderheiten zeichnet sich die Stadt Oberwiesenthal aus: erstens liegt sie am Fuße des höchsten Berges der DDR (Fichtelberg, 1214 m) und zweitens ist sie die höchstgelegene Stadt Deutschlands. Das sind Tatsachen, die allgemein bekannt und in jedem Geographiebuch nachzulesen sind. Nicht jeder wird jedoch wissen, daß die Stadt die älteste Schwebebahn Deutschlands hat. Es ist die in den 30er Jahren errichtete Fichtelbergschwebebahn.

Zur Geschichte der Bahn

Die Schwebebahn wurde von der Allgemeinen Transportgesellschaft (ATG) Leipzig erbaut. Im Jahre 1924 konnte sie durch die Sport- und Schwebebahn-Verkehrs-AG, die den Bau in Auftrag gegeben und finanziert hatte, in Betrieb genommen werden. Als diese Gesellschaft im Jahre 1934 in Konkurs geraten war, übernahm die Spindel- und Spinnflügelfabrik in Neudorf (Erzgebirge) das Unternehmen. Dieses ging im Jahre 1947 in die Verwaltung des Rates der Stadt Kurort Oberwiesenthal über.

Durch den faschistischen Krieg und seine Folgen war es nicht möglich, die Anlage zu überholen und die Trag- und Zugseile zu erneuern. Deshalb mußte 1948 der Betrieb eingestellt werden. Nach dem Aufbau der volkseigenen Wirtschaft erfolgte im Jahre 1955 eine Generalinstandsetzung durch den Seilbaubetrieb VEB Verlade- und Transport-Anlagenbau Leipzig (vorm. Bleichert). Dazu war ein Kostenaufwand von nahezu 600 000 DM erforderlich.

Vom Tage der Wiedereröffnung, am 22. Januar 1956, sind bis zum 20. Februar 1961 2 242 649 Personen befördert worden. Die Anforderungen an die Bahn stiegen stark an. Deshalb wurde bald eine grundlegende Rekonstruktion der Anlage unumgänglich. Mit dem Umbau wurde dann am 1. August 1961 begonnen, worüber später noch berichtet wird.

Das Profil

Bei einer Länge von 1173 m sind 303 m Höhenunterschied zu überwinden. Die Seile werden von fünf schmiedeeisernen Stützen getragen, deren größte 26 m hoch ist. Mit 552 m ist zwischen den Stützen 1 und 2 die größte Spannweite.

Die Kabinen

Jede der beiden Kabinen darf mit 38 Personen besetzt werden. Neben dem geschlossenen Fahrgastraum befinden sich an den Stirnseiten offene Plattformen für Gepäck und Wintersportgeräte. Das Gewicht einer belasteten Kabine liegt bei etwa 5350 kp.

Die Seile

Die Fichtelbergschwebebahn hatte im Gegensatz zu neueren Bahnen je zwei Zug- und Tragseile. Zu ihrer Erneuerung im Jahre 1955 waren 200 000 DM erforderlich.

Die Laufkatze der Kabine läuft auf den beiden außenliegenden Tragseilen. Diese sind in der Bergstation fest verankert, während sie an den Stützen und in der Talstation beweglich gelagert sind, damit das unterschiedliche Kabinengewicht und die Längenänderungen infolge Temperaturschwankungen ausgeglichen werden können. Gespannt wird jedes Tragseil durch ein Gewicht von je 35 000 kp, das sich in der Talstation befindet. Der Durchmesser eines Tragseils, das sich aus 89 Adern zusammensetzt, beträgt 44 mm. Jedes Tragseil hat ein Gewicht von 13 800 kp.

Die Zugseile, die den Transport der Kabinen durchführen, sind mit diesen fest verbunden. Es sind endlose Seile, die über den Antrieb der Bergstation laufen. Die Spanngewichte von je 4000 kp in der Talstation hängen an Rollen in den Zugseilen. Mit einem Durchmesser von 22 mm wiegt jedes Zugseil etwa 2000 kp. Bei vollbelasteten Kabinen werden in der Talstation die Spanngewichte bis zu 90 cm gehoben.

Die Maschinenanlage und Sicherheitseinrichtungen

Die Maschinenanlage befindet sich in der Bergstation. Sie wird durch einen 83 PS (60 kW) starken Elektromotor angetrieben, dessen Aufgabe bei Stromausfall ein dieselelektrisches Aggregat mit einer Leistung von 34 PS übernimmt. Um die Zugseile zu schonen, laufen diese über verhältnismäßig große Räder.

Vom Steuerpult aus blickt der Maschinist durch große Scheiben in Richtung Talstation. Die Bergstation kann er gut überblicken, während die Anlage unterhalb der Stütze 4 infolge der Wölbung des Berges nicht mehr zu sehen ist. Trotzdem weiß der Maschinist zu jeder Zeit, wo sich beide Kabinen befinden. Auf dem Steuerpult beschreiben zwei Zeiger auf einer Skala, die sich unter Glas befindet und auf der beide Stationen und die fünf Stützen eingezeichnet sind, den Weg der Kabinen. Nähert sich eine Kabine der Bergstation, berührt einer der Zeiger einen Kontakt, wodurch ein Klingelzeichen ausgelöst wird. Jetzt muß der Maschinist eine Fußtaste drücken, sonst bewirkt die Sicherheitsfahrschaltung, daß nach fünf Sekunden beide Kabinen noch vor Einfahrt in die Stationen zum Halten kommen. Damit wird erreicht, daß bei plötzlicher Arbeitsunfähigkeit oder Abwesenheit des Maschinisten die Kabinen durch ein Hindernis oder durch Überfahren der Endpunkte nicht gefährdet werden können.

Weiterhin befinden sich auf dem Steuerpult neben Fahrschalter und Bremsen, Überwachungs- und Warneinrichtungen sowie Tasten und Schalter für Lautsprecher- und Signalanlagen.

Über einen Klingeldraht, der zu den Trag- und Zugseilen parallel verläuft, kann von den Kabinen aus der Fahrstrom ausgeschaltet werden. Ist die Windrichtung ungünstig und der Wind sehr stark, so daß der Klingeldraht das Tragseil berührt, wird ebenfalls der Fahrstrom ausgeschaltet. Das ist das Zeichen für den Maschinisten, daß Gefahr für den Schwebebahnbetrieb besteht. Er wird die Kabinen in die Stationen fahren, wo sie bis zum Nachlassen des Sturmes bleiben müssen. Außerdem steht der Maschinist, wenn Windstärke 6 zu erwarten ist, mit der Fichtelbergwetterwarte in ständiger Verbindung. Bei Windstärke 6 aus südwestlicher Richtung muß der Betrieb unterbrochen werden.

Betriebsablauf und Kapazität der Bahn

Die Höchstgeschwindigkeit lag bei 1,8 m/s, das sind etwa $6^1/_2$ km/h. Eine Fahrt zwischen der Berg- und der Talstation dauerte bisher 10 Minuten. Da man 2 Minuten Wartezeit an den Stationen rechnet, konnte theoretisch alle 12 Minuten eine Fahrt erfolgen. Bei einem Fassungsvermögen von 38 Personen je Kabine war es dann möglich, daß täglich in jeder Richtung bei einer Betriebsdauer von 9 Stunden (9 bis 18 Uhr) 1710 Personen je Kabine befördert wurden. Durch gute Arbeitsorganisation (Abzählen der Fahrgäste und im Winter Bereitstellen der zu befördernden Skier noch vor Ankunft der Kabinen) wurde die Aufenthaltszeit meistens auf $^1/_2$ Minute herabgesetzt, wodurch sich maximal 1960 Personen in jeder Richtung befördern ließen. Diese Kapazität reichte aber während der Sommer- und Wintersaison schon an Werktagen bei weitem nicht aus. An Sonntagen besuchten allein mit Sonderbussen der Reisebüros bis zu 4000 Personen die Stadt Oberwiesenthal. Für die meisten von ihnen war es kaum möglich, einmal mit der Schwebebahn zu fahren. Bei schönem Wetter mußte man oft länger an der unteren Station auf Beförderung warten, als ein Fußmarsch auf den Fichtelberg an Zeit in Anspruch genommen hätte.

Diese Gründe zwangen zu einer Erweiterung der vorhandenen Anlagen.

Die Rekonstruktion der Schwebebahn

Im Jahre 1961 wurde eine Generalüberholung der Maschinenanlage fällig. Dabei sollte gleichzeitig die Leistungsfähigkeit der Bahn erhöht werden. Mit diesen Arbeiten wurde wiederum der VEB VTA Leipzig beauftragt. Zwei Forderungen galt es dabei zu berücksichtigen:

1. Die größeren Leistungen müssen mit der gleichen Personalstärke erfüllt werden.
2. Die Rekonstruktionskosten dürfen eine bestimmte Summe nicht überschreiten.

Die erste Forderung schließt den Bau eines parallel verlaufenden Skilifts aus. Durch die zweite Forderung kann die Maximallast der Kabinen nicht erhöht werden, da es notwendig sein würde, das Getriebe auszuwechseln, die Stützen zu verstärken und die vorhandenen Seile gegen stärkere auszutauschen, was wiederum einen wesentlich stärkeren Motor und größere Gegengewichte erfordern würde. Deshalb löste man das Problem, indem man die Geschwindigkeit verdoppelte, so daß eine Fahrt nur noch etwa 5 Minuten dauert. Rechnet man wieder einen Aufenthalt von jeweils 2 Minuten an den Endpunkten, dann können alle 7 Minuten 38 Personen in jeder Richtung befördert werden; das sind bei 9 Stunden Betriebsdauer täglich 2931 Personen je Kabine, was gegenüber den bisherigen Beförderungszahlen eine Steigerung auf 172 Prozent bedeutet. Durch Verkürzen der Abfertigungszeiten können die Beförderungszahlen noch weiter erhöht werden.

Bevor jedoch die Geschwindigkeit vergrößert werden kann, sind verschiedene technische Veränderungen notwendig. Die Auflageschuhe an den Masten wurden bereits von $^1/_2$ auf 6 m verlängert. Der Radius des Auflagebogens wird dadurch vergrößert, so daß ein Springen der Kabinen an den Masten ausgeschlossen wird. Um die Wirtschaftlichkeit weiter zu erhöhen, müssen die Fahrwiderstände verringert werden. Das geschieht dadurch, daß ein vollkommen neues Getriebe, dessen Zahnräder in Öl laufen, eingebaut wird und außerdem, daß statt des doppelten Zugseils nur noch ein einfaches verwendet wird. Bisher war das zweite Seil zur Sicherung bei Seilbruch. Deshalb muß eine Fangbremse, die bei Bruch des Zugseils automatisch in die Tragseile eingreift, die Sicherung übernehmen.

Gleichzeitig mit der Rekonstruktion wird an der Bergstation ein neues Gebäude mit Aufenthaltsraum, Sanitätsstube und Kasse errichtet. Im Jahre 1963 erhält dann auch die Talstation ein neues Nebengebäude, in welchem Werkstatt und Büroräume untergebracht werden.

Dipl.-Ing. Friedrich Spranger

98 Prozent aus inneren Reserven

Wir besuchten die PGH Eisenbahn-Modellbau in Plauen / Vogtland

Die drei Jahre bestehende PGH Eisenbahn-Modellbau in Plauen kann für sich in Anspruch nehmen, daß sie über unsere Landesgrenzen hinaus bekannt ist. Sie produziert Zubehör für Modelleisenbahnen — etwa 60 verschiedene Artikel — und exportiert es, abgesehen von Lieferungen in alle Teile der DDR, nach der ČSSR, nach Norwegen, Italien, Österreich und Holland und für Exporte in die UdSSR, nach Polen und Ungarn sind Verhandlungen im Gange. Der gegenwärtige Export umfaßt etwa 20 Prozent dieser Produktion, er soll im Jahre 1962 auf mindestens 50 Prozent ansteigen.

Zum weiteren Produktionsprogramm der PGH gehören Funktionsmodelle für Industrie und Forschung und in großem Umfang Verkehrszeichenmodelle, die, wie auch die Modelleisenbahnen, zu Lehrzwecken und zur Verkehrserziehung dienen. Auftraggeber und „Konsumenten" der Produktion der PGH Eisenbahn-Modellbau sind u. a. die Reichsbahn, das Verkehrsmuseum und die Hochschule für Verkehrswesen in Dresden, der VEB Forschung und Entwicklung in Leipzig, Schulen und Fahrschulen, die Verkehrspolizei, die NVA und die GST. Es gelang der kleinen PGH — wie uns ihr Vorsitzender berichtete —, die zur Zeit 35 Mitglieder und 5 Lehrlinge zählt und in NAW-Leistungen ihre Betriebsräume neu gestaltet und modernisiert, einen Klubraum und eine Gartenanlage geschaffen hat, durch Kleinmechanisierung und bessere Organisation des Arbeitsablaufs die Arbeitsproduktivität erheblich zu steigern. „Die Gegenüberstellung der Vergütung und der Arbeitsproduktivität für das Jahr 1960 zeigt eine gesunde Relation", sagte der Vorsitzende, „weil die Arbeitsproduktivität bei den gesamten Beschäftigten um 10,8 und bei den produktiv Tätigen um 8,2 Prozent schneller angestiegen ist, als die Durchschnittsvergütung. Die PGH erreichte in der Produktion bereits im Vorjahr eine vorbildliche Planerfüllung mit 115,5 Prozent, im ersten Quartal 1961 sogar 118 Prozent.

Für die Steigerung der Arbeitsproduktivität, die von den Mitgliedern der PGH erarbeitet wurde, seien hier nur zwei Beispiele, die unmittelbar das Zubehör zum Eisenbahnmodellbau betreffen, angeführt. Die Modell-Bogenlampen erhielten statt Anschlußenden Klemmplatten. Das ergab eine 50prozentige Produktionssteigerung bei gleichzeitiger Materialeinsparung und Qualitätsverbesserung. Diese Verbesserung stellt das Weltniveau auf diesem Gebiet dar. Die Arbeitsproduktivität der Farbspritzerei stieg auf 400 Prozent, weil man von dem alten Verfahren, wobei jedes einzelne Modell mit einem Stift auf eine Holzplatte gesteckt und gespritzt wurde, abging. Jetzt werden jeweils 25 Modelle gleichzeitig auf eine Magnetplatte gestellt und zugleich gespritzt. Hierbei ergibt sich auch eine Materialeinsparung von etwa einem Drittel der Farbmengen, da geringere Spritzverluste eintreten.

Übrigens ist der Modellbauer auch an den zusätzlichen Massenbedarfsgütern der PGH interessiert. Sie produziert in diesem Programm in diesem Jahr etwa 1,5 Millionen Fassungen mit Stecker für Kleinstglühlampen (E 5,5 mm).

Die PGH entnimmt ihr Arbeitsmaterial zu 98 Prozent inneren Reserven. Es werden u. a. gebrauchte Weißblechdosen (wie sie z. B. in Haushalten, Gaststätten, Krankenhäusern und Schokoladenfabriken anfallen) und Blechabfälle aus volkseigenen Betrieben verarbeitet.

Es soll jedoch nicht verschwiegen werden, daß mitunter für die rührige PGH auch Schwierigkeiten in der Beschaffung von Material und Werkzeug entstehen, die ihre exportintensive Produktion hemmen. Wir meinen, hier sollte sich schnellstens der zuständige Rat des Kreises einschalten und unbürokratisch für Abhilfe sorgen.

R. J.

WOLFGANG BAHNERT, Leipzig

Bauanleitung für die 1'D2'h2-Lokomotive der Baureihe 65[10] der Deutschen Reichsbahn

Конструкция паровоза серий 65[10] (др) в масштабе H0

Construction of a Locomotive Series 65[10] of DR in H0

Construction d'une locomotive à vapeur de la série 65[10] des C. F. nationaux allemands (DR) en H0

Im Jahre 1954 wurde erstmalig bei der Deutschen Reichsbahn die Lokomotive der Baureihe 65[10] in Dienst gestellt, nachdem bei der westdeutschen Eisenbahn die 65[0] seit 1951 verkehrt.

Äußerlich unterscheiden sich die beiden Lokomotiven dadurch, daß die 65[10] mit Mischvorwärmer ausgerüstet ist, während die Bundesbahnlok nur einen Oberflächenvorwärmer hat. Die Wasserkästen reichen bei der 65[10] nicht ganz bis zum Führerhaus, außerdem ist der Tender länger. Die Vorräte betragen 16 m³ Wasser und 9 t Kohle gegenüber 14,3 m³ und 4,8 t Kohle bei der 65[0].

Die Lokomotive ist für 90 km/h Höchstgeschwindigkeit zugelassen. Sie ist als Mehrzwecklokomotive vor allem aber für den schnellen Berufsverkehr gebaut worden. Die Laufachse ist mit der ersten Kuppelachse zu einem Krauß-Helmholtz-Lenkgestell vereinigt. Der Tender wird von einem Drehgestell getragen, das durch Rückstellfedern in der Mittellage gehalten wird und mit Rollenlagern ausgerüstet ist. Achs- und Stangenlager der Lokomotive sind Gleitlager. Die Firma Piko liefert eine D-Tenderlokomotive, die der Baureihe 81 ähnelt. Beim genauen Betrachten des Fahrzeuges stellte ich fest, daß das Fahrgestell für eine 65[10] passen würde.

Der Laufkranzdurchmesser der Pikolok ist um 1 mm kleiner, als er für die 65[10] gebraucht wird (das wird jedoch durch den hohen Spurkranz wieder ausgeglichen); der Kuppelachsstand ist um 3 mm zu kurz. Trotzdem entstand durch den Umbau ein schönes Lokmodell.

Rohrleitungen, Griffstangen, Leitern, Sandfallrohre und dgl. sind in der Stückliste nicht enthalten. Der Topfmotor, mit dem die Baureihe 81 ausgerüstet ist, wird vom Fahrgestell abgeschraubt, weil er im Führerhaus und im Stehkessel der 65–10 keinen Platz findet. Statt dessen besorgen wir uns einen Piko-Motor der Baureihe 23. Das Kunststoffritzel wird von der Motorwelle abgezogen, ein dünnes Rohr von 2 mm Außendurchmesser aufgeschoben und die Schnecke des Topfmotors aufgepreßt und verlötet. Der Rahmen wird 5 mm vor dem Zylinderblock und hinten hinter dem M 1,7-Gewinde abgeschnitten, gerichtet und die Zylinder 5 mm nach vorn versetzt (die Stangen werden natürlich abgenommen). Der Schlitz für den Gleitbahnträger wird 5 mm vor dem ursprünglichen ausgefeilt. Treib- und Schwingenstangen müssen dadurch um 5 mm verlängert werden. Dies geschieht, indem wir sie durchschneiden und einen Blechstreifen dahinterlöten, der gut befeilt wird.

Wer sich die Arbeit machen will, kann auch beide Stangen neu anfertigen. Das alte Motorlagerschild wird 1 mm neben dem Rahmen abgetrennt und die Bohrung aufgerieben, so daß der Ansatz zum Motor gerade durchpaßt. Nachdem das Lagerblech Teil 2 aufgelötet ist, wird der Motor eingesetzt und mit einem Blechbügel verschraubt (Anfertigung nach Maß). Es muß darauf geachtet werden, daß der Motor gut festsitzt; durch die starke Untersetzung arbeitet das Triebwerk sehr kräftig, so daß der Motor leicht locker wird. Die Stromabnahme erfolgt linksseitig über die Räder zum Rahmen. Rechts verwenden wir den Stromabnehmer am Zylinderblock und einen selbstgebogenen, der an der Querverbindung angeschraubt wird (neben Teil 2). Nach der Montage der Stangen kann das Fahrgestell Probe gefahren werden. Die Anfertigung der Deichsel ist sehr einfach. Eine Beschreibung erübrigt sich deshalb. Das Lagerblech Teil 1a wird an den Rahmen gelötet und das Gestell mit einer M-2-Schraube verschraubt.

Der Rauchkammerträger Teil 3 kann aus Vollmaterial hergestellt oder aus Blech gebogen werden. Wegen des Gewichtes ist die Anfertigung aus Vollmessing (ebenfalls Mischvorwärmer, Wasser- und Sandkästen) vorteilhaft. Er wird an die Teile 4 gelötet. Nach dem Zusammenbau der Teile 4, 6, 7 und 9 bis 14 wird mit dem Führerhaus begonnen.

Die Seitenteile 17 werden an der Stirnwand 16 angeheftet (mit wenig Zinn von innen). Die Rückwand 18 wird eingesetzt und geheftet. Nach dem Anbringen des Daches werden die Teile 22 und 23 hinter die Seitenwände gelötet; dann wird das Führerhaus verlötet. Nach dem Zusammenbau des Tenders wird dieser mit dem Führerhaus vereinigt. Es ist darauf zu achten, daß der Tender an der Rückwand 27 um 3 mm schwächer gegenüber dem Führerhaus ist. Die Leitern an der Tenderrückwand sind handelsüblich. Nach Maß wird ein Zwischenboden in den Tender an die untere Kante gelötet, auf den die Teile 5 bis 7 gebaut werden. Auf Teil 5 wird Teil 1a aufgelötet. Der Bau des Drehgestells erfordert keine große Geschicklichkeit. Die Radsätze mit 11,5 mm Durchmesser sind von der Fa. Herr. Die Achsbohrung im Rad wird mit einem 4,5-mm-Bohrer angesenkt, damit die Spurweite auf 16 mm gebracht wird. Die Laufeigenschaften der Lokomotive in Kurven wird dadurch wesentlich verbessert. Das große Seitenspiel des Tenderdrehgestells ist erforderlich, damit beim 440-mm-Halbmesser kein Zwängen und Aufgleisen verursacht wird.

Der Kessel – sehr gut eignet sich Stahlrohr von 22 mm Außendurchmesser – wird nach dem Bohren und dem Ansetzen der Feuerbuchsseitenwände 34 mit dem Führerhaus verlötet. In Zylindermitte wird der Kessel mit einer M-3-Bohrung versehen (auf Passung mit der Zylinderbohrung senkrecht durch den Block), die etwa 6° bis 10° nach hinten geneigt ist. Deshalb braucht er nur mit einer Schraube gehalten zu werden. Durch den Winkel wird das hintere Ende des Rahmens an das Gehäuse gedrückt.

Die Rauchkammertür wird aus zwei Blechen, von denen das vordere Blech durch Biegen und dengeln ausgebaucht wird, hergestellt. Der Reihe nach werden die Teile 35, 36 und 38 bis 42 angebaut. Schornstein 38 und Dome 39 werden aus Rundmaterial (Eisen oder Messing) gedreht. Steht keine Drehmaschine zur Verfügung, so werden Blechringe von genauem Umfang und der Höhe des Schornsteins bzw. Doms gebogen und aufgelötet, mit Zinn ausgefüllt und nach dem Erkalten befeilt. Um den Schornstein wird danach ein Ring aus 1 mm starkem Draht gelötet und flach gefeilt. Das vordere Rahmenstück mit dem Rauchkammerträger, Umlauf usw. wird, nachdem der hintere Umlauf und die Wasserkästen mit dem Kessel und Führerhaus verlötet sind, an den Kessel und die Wasserkästen gelötet. Lötfettreste müssen entfernt werden, damit der Lack später hält:

Viel Erfolg beim Basteln und gute Fahrt mit der 65[10]!

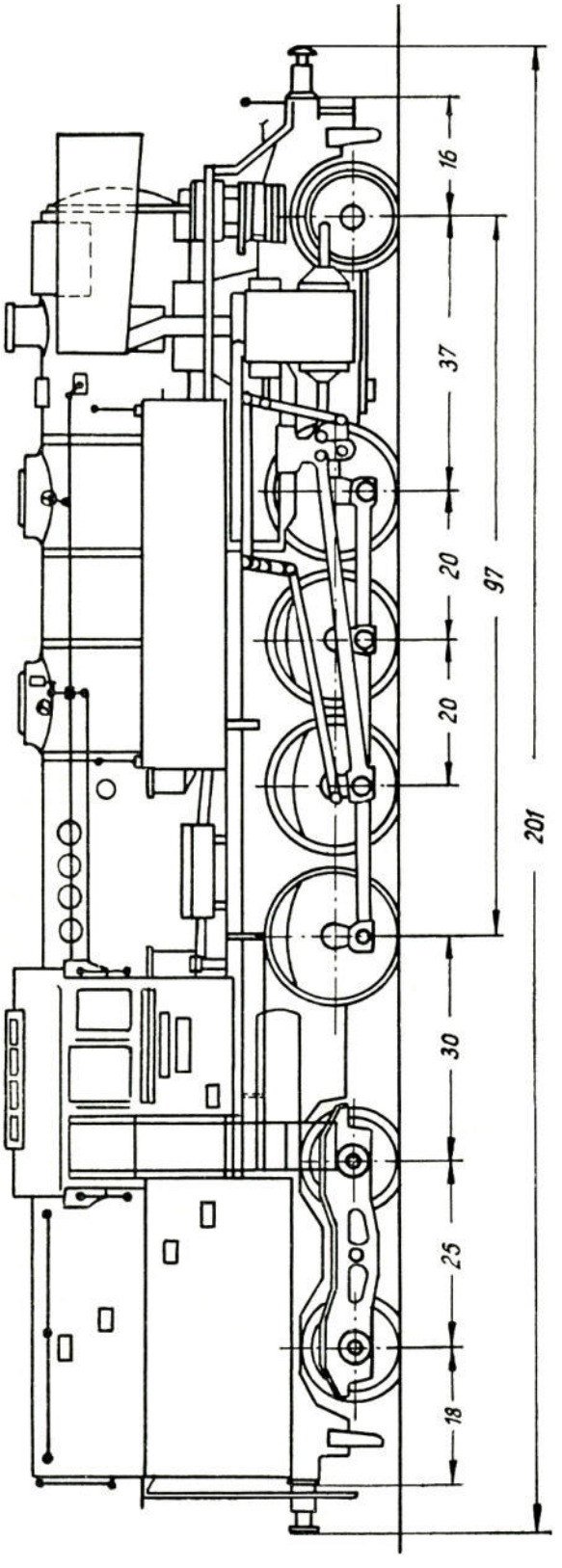

Stückliste

Nr.	Stück	Benennung	Rohmaße	Bemerkung
1	1	Deichselgestell		
1a	2	Lagerblech für Drehgestell für Deichselgestell	1×6×10	
2	1	Lagerblech für Motor	1×13×13	
3	1	Rauchkammerträger	10×12×17	Wird m. Bhrg. 3∅ f. Kesselbefest. versehen
4	2	vordere Rahmenwange	1×12×25,5	
5	2	hintere Rahmenwange	1×4,5×45	
5a	1	Lagerblech für Drehgestellzapfen	1×6×12	m. Bhrg. M 2
6	2	Pufferbohlen	⊔ 2×3×2×26	
6a	2 Paar	Puffer	handelsüblich	
7	4	Bahnräumer	⊔ 1,5×1,5×11	
8	1	Halteblech für Kessel	0,5×8×10	Mit Bhrg. 3∅ a. d. Rahmen unter 3
9	1	Deckblech	0,3×9×26	
10	1	Lampenhalter	0,3×5×38	
11	1	Laufsteg	0,3×3,5×19	
12	2	Fußtritt für Pos. 9	0,3×2,5×3	
13	1	Schutzblech	0,3×2×24	
14	1	vord. Umlauf	0,3×31,5×32	
15	2	hint. Umlauf	0,3×7×28	
16	1	Führerhausstirnwand	0,5×28×36	
17	2	Führerhausseitenwand	0,5×23×28	
18	1	Führerhausrückwand	0,5×17×36	
19	1	Führerhausdach	0,5×31×35	
20	1	Lüfter	0,3×3,5×74	
20a	1	Lüfterdach	0,3×20×20	
21	2	Tür	0,3×10×12,5	
22	2	Griffstange f. Seitenwand	0,6∅×16	
23	2	Griffstangenschutz	⊔ 1×2.5×1×16	
24	4	Sonnenblende	0,3×2,5×9	
25	2	untere Tenderseitenwand	0,5×20×40	1× entgegenges.
26	2	obere Tenderseitenwand	0,5×20×38	1× entgegenges.
27	1	Tenderrückwand	0,5×33×34	
28	1	Laufsteg für Pos. 27	0,3×6×26	⊔ 2×4
29	2	Drehgestellseitenteil	1,5×8×40	
30	4	Achslager	handelsüblich	
31	1	Drehgestellbrücke	1×5×28	
32	1	Querstrebe f. Drehgestell hinten	⊔1,5×2,5×1,5×28	
33	1	Kessel	22∅×104	Stahlrohr 22∅
34	2	Feuerbüchswand	0,5×14×29	
35	10	Waschlukendeckel	Niete 2∅×3	
36	1	Mischvorwärmer	8×10×23	
37	1	Rauchkammertür	1×22∅	aus 2 Blechen 0,5 dick
38	1	Schornstein	6,5∅×7	
39	2	Dome	11∅×4,5	
40	1	Reglerkasten	1,5×4×7	
41	1	Regler	1,5×1,5×3,5	Zugstange Draht 0,4∅
42	2	Windleitbleche	0,5×12×29	
43	2	Wasserkasten	5,5×11×50	
44	4	Sandkästen	3,5×3,5×7	
45	1	Steuerkasten	0,3×9×12	
46	1	Steuerwelle	1∅×28	
47	2	Laufblech	0,3×3,5×37	
48	2	Versteifungsstreifen	0,2×2×84	
49	1	Signalpfeife m. Halter	1,5∅×2,2/0,4∅×6	
50	1	Mischpumpe (Speisepumpe)	Abm. n. Zeichn.	
51	1	Rücklaufbehälter	3×3,5×5,5	an Pufferb. löten
52	1	Luftpumpe	Abm. n. Zeichn.	

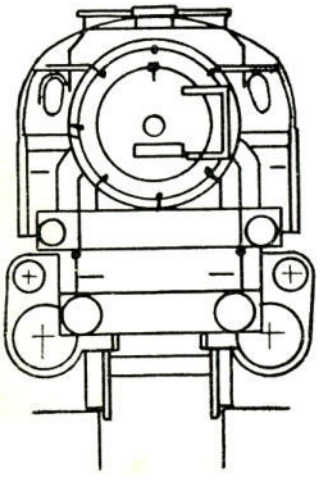

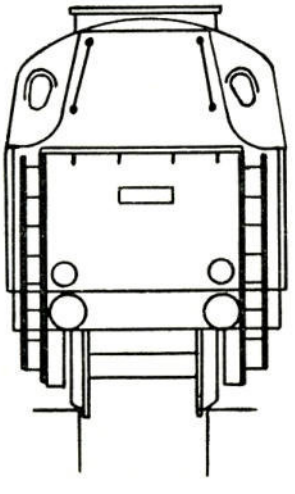

	Datum	Name		Wolfgang Bohnert Leipzig O 5 Mariannenstr. 111	Baugröße
gez.	Jan. 61	Baumann			H0
gepr.					
Maßstab 1:87	Personenzuglokomotive Reihe 65^{10} (Neubaulok)				Zeichnungs-Nr. 22.1

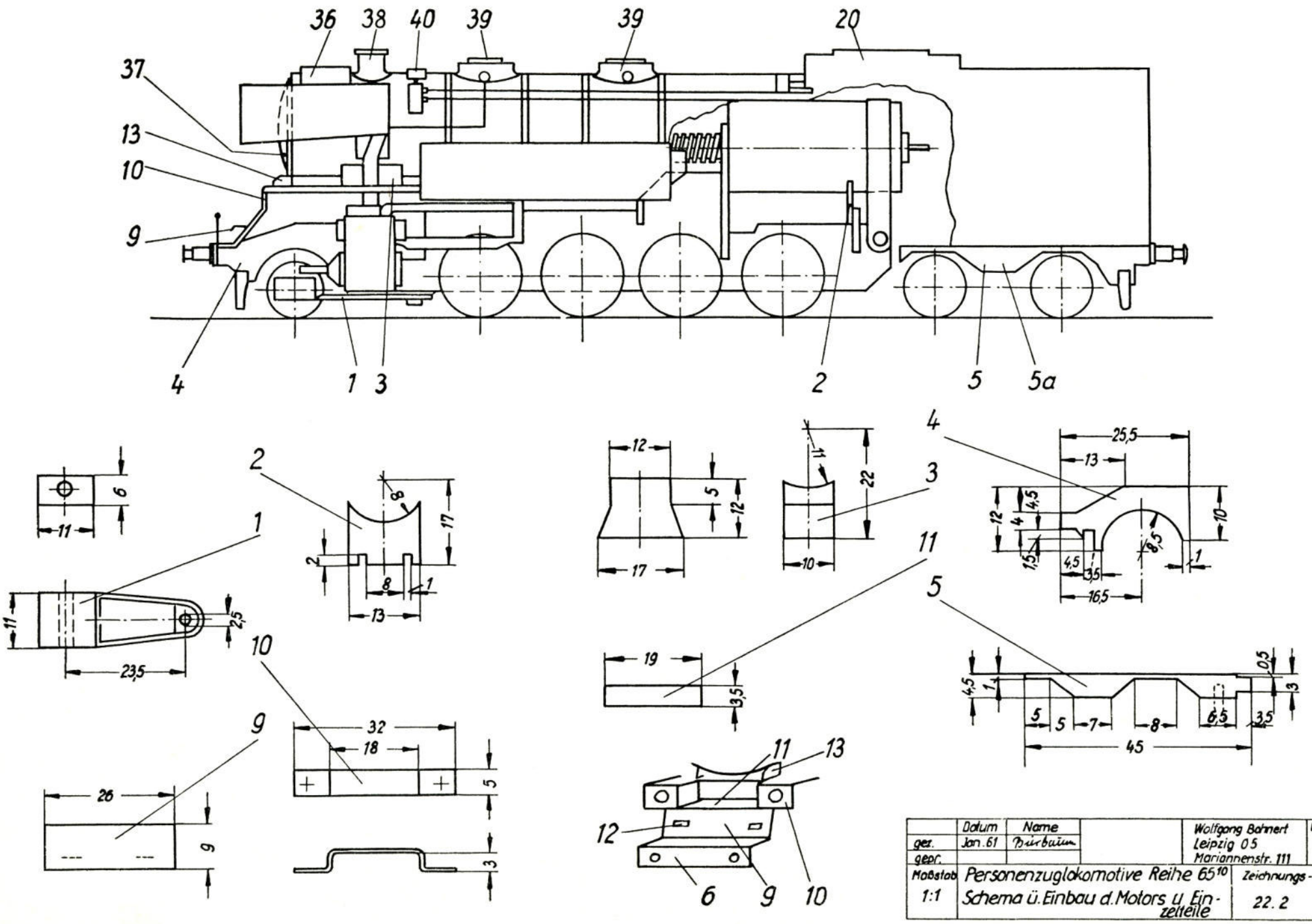

	Datum	Name		Wolfgang Bohnert Leipzig O5 Mariannenstr. 111	Baugröße
gez.	Jan. 61	Birbaum			H0
gepr.					
Maßstab 1:1	Personenzuglokomotive Reihe 65^{10} Schema ü. Einbau d. Motors u. Einzelteile				Zeichnungs-Nr. 22.2

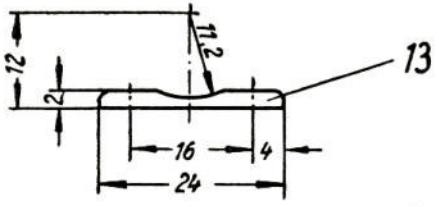

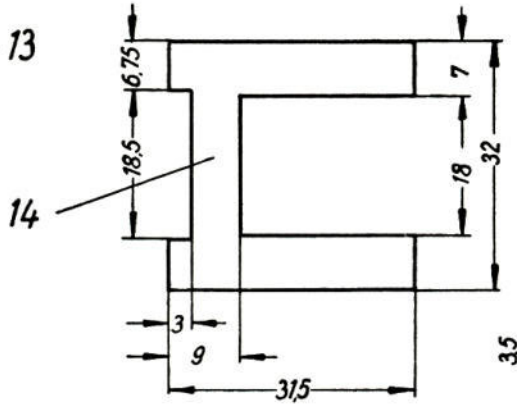

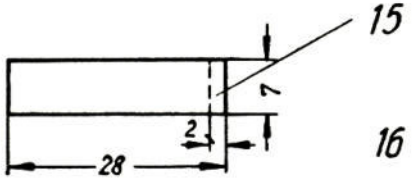

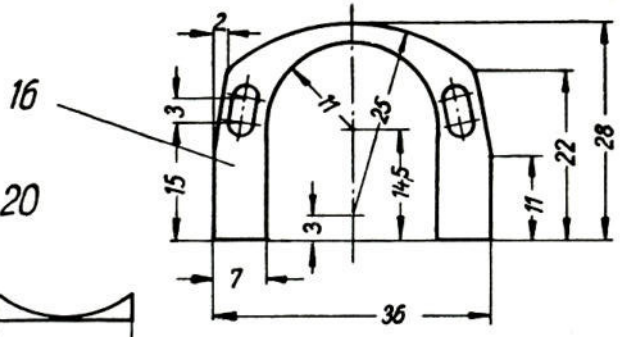

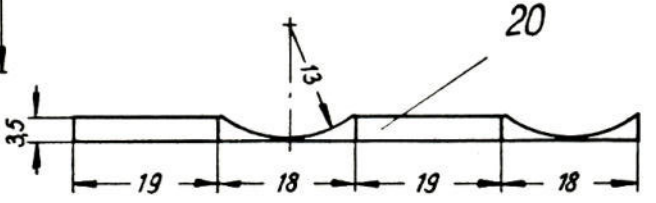

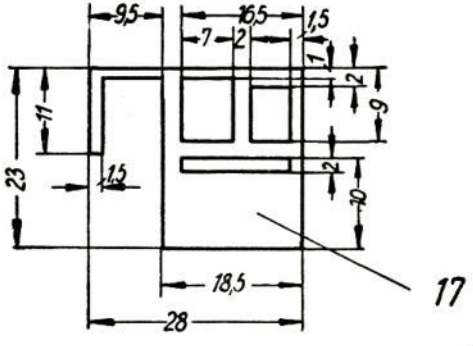

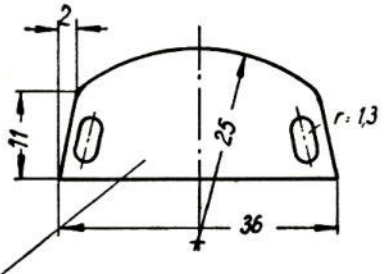

Abmessungen s. Pos. 16

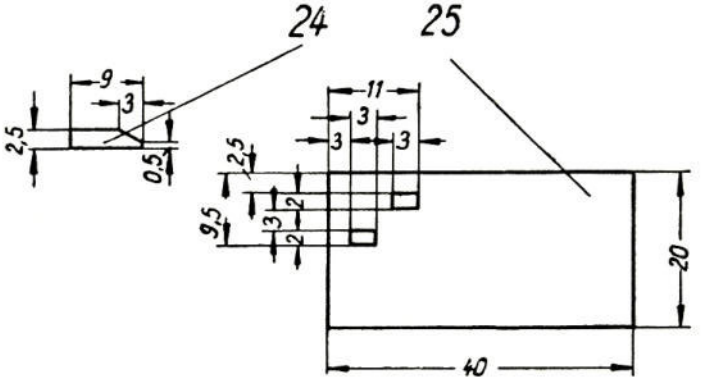

Die Teile 25 und 26 werden je einmal entgegengesetzt angefertigt.

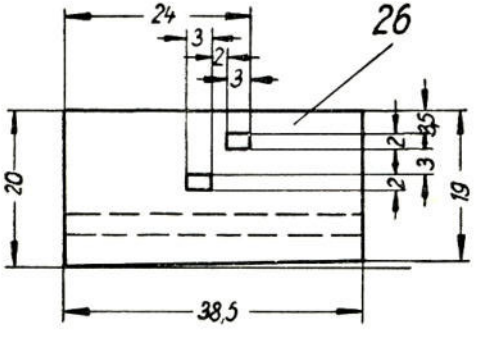

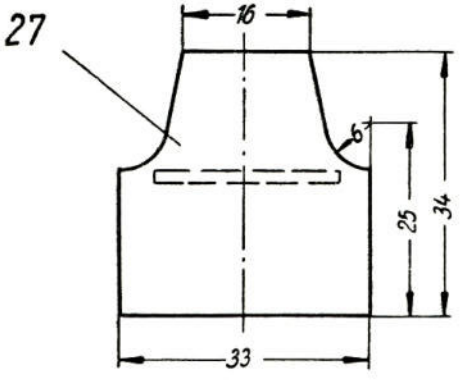

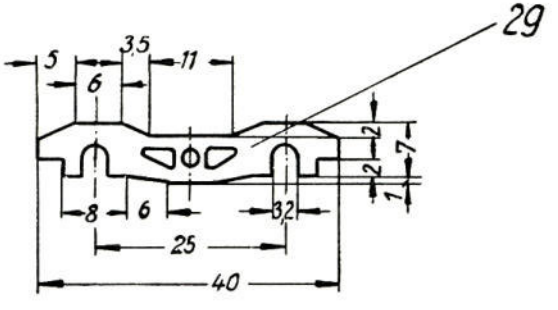

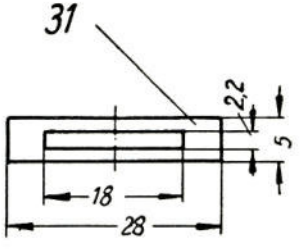

	Datum	Name		Wolfgang Bohnert Leipzig O 5 Mariannenstr. 111	Baugröße
gez.	Jan. 61	Baumann			H0
gepr.					
Maßstab 1:1	Personenzuglokomotive Reihe 65[10] Einzelteile 13 bis 31				Zeichnungs-Nr. 22.3

DER MODELLEISENBAHNER

FACHZEITSCHRIFT FÜR DEN MODELLEISENBAHNBAU UND ALLE FREUNDE DER EISENBAHN

1961 10. JAHRGANG

Das Inhaltsverzeichnis umfaßt die Hefte Nr. 1 bis 12 des 10. Jahrganges.
Es ist nach folgenden Sachgebieten geordnet:

1. Wissenswertes von der Eisenbahn
2. Für unser Lokarchiv
3. Aus dem Ausland
4. Baupläne und Bauanleitungen für Lokomotiven, Triebwagen und Motoren
5. Baupläne und Bauanleitungen für Reisezug- und Güterwagen
6. Baupläne und Bauanleitungen für Gebäude und Zubehör
7. Anlagen, Modellfahrzeuge, Gleise, Weichen und Signale
8. Elektrotechnik und Schaltungen
9. Normung im Modellbahnwesen
10. Aus dem Leben der Arbeitsgemeinschaften
11. Praktisches Arbeiten – Werkstattwinke
12. Industrieschau
13. Bist Du im Bilde?
14. Interessantes von den Eisenbahnen der Welt
15. Das gute Modell
16. Titel- und Rücktitelbilder
17. Mitteilungen
18. Verschiedenes

In den Heften Nr. 1 bis 12 sind folgende Beilagen enthalten:

Heft Nr. 1	Lehrgang „Elektrotechnik für Modelleisenbahner", „Dokumentation" und Lehrgang „Für den Anfänger"
Heft Nr. 2	wie bei Heft Nr. 1
Heft Nr. 3	Lehrgang „Elektrotechnik für Modelleisenbahner", Lehrgang „Für den Anfänger" und Lehrgang „Von der Übersichtszeichnung zum Modellfahrzeug"
Heft Nr. 4	Über die Normung von Gleisbögen bei Modelleisenbahnen
Heft Nr. 5	wie bei Heft Nr. 3
Heft Nr. 6	wie bei Heft Nr. 3
Heft Nr. 7	wie bei Heft Nr. 3
Heft Nr. 8	VIII. Internationaler Modellbahn-Wettbewerb 1961
Heft Nr. 9	wie bei Heft Nr. 3
Heft Nr. 10	Lehrgang „Elektrotechnik für Modelleisenbahner" und Lehrgang „Von der Übersichtszeichnung zum Modellfahrzeug"
Heft Nr. 11	Lehrgang „Für den Anfänger" und Lehrgang „Von der Übersichtszeichnung zum Modellfahrzeug"
Heft Nr. 12	Lehrgang „Elektrotechnik für Modelleisenbahner" und Lehrgang „Für den Anfänger"

TRANSPRESS VEB VERLAG FÜR VERKEHRSWESEN

Sachgebiet	Heft	Seite
1. Wissenswertes von der Eisenbahn		
Ing. Günter Fromm		
Was die Glocke geschlagen hat ...	1	18
Helmut Griebl		
Chiemseebahn	2	37
Ing. Günter Fromm		
Die Oberweißbacher Bergbahn	2	44
G. Arndt/Redaktion		
Das Eisenbahnwesen in Kongo	3	57
Nochmals: Die äußere Steuerung an Dampflokomotiven	3	67
Dipl.-Ing. Friedrich Spranger		
Die Kirnitzschtalbahn	4	108

Sachgebiet	Heft	Seite
Dipl.-Ing. Friedrich Spranger Die Waldeisenbahn Muskau	5	118
Dieter Hüsken Die Deutsche Reichsbahn im internationalen Reisezugverkehr	5	121
Dipl.-Ing. Friedrich Spranger 50 Jahre Standseilbahn Augustusburg	6	146
Werner Ilgner Die Coswig-Meißner Zweigbahn	6	148
Ing. Werner Wirth Warum nicht Waagen auch bei Modelleisenbahnen?	7	174
Dietmar Klubescheidt Pneubereifte Eisenbahnwagen	7	178
Johannes Patzschke Reise mit der Bimmelbahn	7	185
Robert Eckelt Auf dem Führerstand einer Schnellverbindung	7	188
Was ist eine Eisenbahn?	7	196
Gerhard Arndt Ein Modelleisenbahner besucht Stockholm	8	202
Dietmar Klubescheidt Ein bemerkenswerter Triebwagen der Schweizerischen Bundesbahn	8	205
Dipl.-Ing. Friedrich Spranger Betrachtungen zur Rekonstruktion der Dresdener Straßenbahnwagen	8	212
Dipl.-Ing. Friedrich Spranger Steilstrecken bei der Deutschen Reichsbahn	9	236
Wolfram Ordnung Die Eisenbahnen in Norwegen	10	250
Hans-Otto Voigt Der Kampf um die Spurweiten	10	259
Dipl.-Ing. Friedrich Spranger Nachschiebebetrieb auf der Steilrampe Tharandt - Klingenberg - Colmnitz	11	281
Dipl.-Ing. Friedrich Spranger Die Fichtelberg-Schwebebahn	12	312
2. Für unser Lokarchiv		
Dipl.-Ing. Hans Fleischer 600-Ps-diesel-elektrische Lokomotive der volkseigenen Industrie der Volksrepublik Ungarn Type DVM 2–2	1	16
Ing. Dieter Bäzold Fünf Schnellzuglokomotiven der Deutschen Reichsbahn 1. Teil	2	32
Ing. Dieter Bäzold Fünf Schnellzuglokomotiven der Deutschen Reichsbahn 2. Teil	3	84
Ing. Dieter Bäzold Fünf Schnellzuglokomotiven der Deutschen Reichsbahn 3. Teil	4	113
Ing. Dieter Bäzold Fünf Schnellzuglokomotiven der Deutschen Reichsbahn Schluß	5	139
Ing. Günther Fiebig / Hans Köhler Die Dieseltriebfahrzeuge der SNCF	6	167
Ing. Günther Fiebig Das unbekannte Vorbild	7	197
Dietmar Klubescheidt Diesel-elektrische Lokomotiven der Rumänischen Staatsbahnen	8	217
Dipl.-Ing. Günter Leonhardt Die neue elektrische Bo'Bo'-Universallokomotive der DR	9	243
Ing. Dieter Bäzold (A1A) (A1A)-Lokomotiven der Baureihe E 80 der Deutschen Reichsbahn für den schweren Verschiebedienst	10	271
Dipl.-Ing. Rainer Zschech Der Gepäcktriebwagen Baureihe 4061 der Österreichischen Bundesbahnen	11	299
Dipl.-Ing. Rainer Zschech Die Co'Co'-Ellok Baureihe 6 Y_2 der Volksrepublik China	12	327
3. Aus dem Ausland		
Ivo Tvaružek / Mojmir Tvrdý Von der Pferdebahn zur T III	6	154
Aus dem neuen China	10	270
Nicht den Transalpin ...	11	293
M. Spiner Ein Zentrum ...	12	325
4. Baupläne und Bauanleitungen für Lokomotiven, Triebwagen und Motoren		
Horst Kohlberg Baupläne für Schmalspurfahrzeuge in H0	3	68
Walter Herschmann Bauanleitung für eine Lokomotive der Baureihe 387.0 der ČSD-1. Teil	4	97
Walter Herschmann Bauanleitung für eine Lokomotive der Baureihe 387.0 der ČSD-2. Teil		125
Walter Herschmann Bauanleitung für eine Lokomotive der Baureihe 387.0 der ČSD-Schluß	6	157
Heinz Ganschow Aus alt mach' älter! Bauanleitung für eine Lokomotive der Baureihe 89 ex pr. T 3	8	214
Ing. Karl-Ernst Hertam Bauanleitung der Diesel-Lokomotive der Baureihe V 15 in H0	9	230
Wolfgang Bahnert Bauanleitung für die 1'D 2' h 2 Lokomotive der Baureihe 65^{10} der Deutschen Reichsbahn	12	315
5. Baupläne und Bauanleitungen für Reisezug- und Güterwagen		
Bauplan des Monats Kühlwagen Gattung H der Schwedischen Staatsbahnen (SJ)	3	64
Horst Kohlberg Baupläne für Schmalspurfahrzeuge in H0	3	68
Ing. R. Jebsen Selbstbau eines SSlma in H0	9	239

Sachgebiet	Heft	Seite
Bauplan des Monats		
Schnellzugwagen Reihe ABa (früher ABCa) der ČSD	10	258
Ing. Hans Weber		
Die Pappbauweise von Modellbahnwagen	10	267
6. Baupläne und Bauanleitungen für Gebäude und Zubehör		
Manfred Hollatz		
Ein Schlackenaufzug für unser Modell-Bw	1	3
Ing. Günther Fromm		
Bauplan für das Empfangsgebäude Bad Wiesenau in der Baugröße H0	1	9
Ing. Heinz Schüttoff		
Herbstfest auf der Modelleisenbahnanlage – 1. Teil: Das Riesenrad	7	183
Günter Driesnack		
Eine Innenbogenweiche für H0	7	191
Bernd Eydner		
Bauanleitung für eine Halbschranke in der Nenngröße H0	11	285
7. Anlagen, Modellfahrzeuge, Gleise, Weichen und Signale		
Es ist geschafft	1	7
Gudrun Barthel		
Die „Erschaffung" der Modellbahnlandschaft	2	30
In der goldenen Stadt	2	36
Eine kleine Stadt ...	3	66
Rudi Mende		
Von Lengenfels nach Hohenhausen	3	77
Das ist Können!	3	80
Hans Köhler		
Romantik auch beim elektrischen Zugbetrieb	4	106
2 × TT	5	123
10 m² in H0	5	124
Günter Barthel		
Der DR abgelauscht	5	141
So oder so – ein TT-Gleisplan in zwei Varianten	6	150
Im Sachsenland	6	152
In Olbernhau ...	7	179
TT in großer Form	7	180
Prof. Dr. Ing. habil. Harald Kurz		
Die Modellbahn, ein Arbeitsmittel des Wissenschaftlers	9	222
Eisenbahn-Atmosphäre	9	227
Eine H0-Anlage mit Spurwechselbetrieb	9	229
Alles neu ... macht nicht nur der Mai	9	241
„Gut Licht!"	10	255
Modelleisenbahnausstellung in Ostriz	10	257
Recht viel Freude!	11	283
Eine Lokomotiv-Parade	11	297
Eberhard Leupold		
Sicherungsanlagen auf der Modelleisenbahn	12	306
Nicht untätig ...	12	311
8. Elektrotechnik und Schaltungen		
Ing. Gert Strenge		
Universal- oder Permamotor?	3	62
Lubos Kotnauer		
Speisen der Hilfsstromkreise von Modellfahrzeugen mit Hochfrequenzwechselstrom	5	134
Fritz Rust		
Weichenstellen und die Anwendung in der Modellbahn	7	195
Ing. Gert Strenge		
Weichenantriebe und ihre Schaltungen	10	263
Ing. Gert Strenge		
Weichenantriebe und ihre Schaltungen	12	320
9. Normung im Modellbahnwesen		
Ing. Gerhard Satzer		
Brücke und Gleisbogen	2	38
Dr. Ing. habil. Harald Kurz		
Über die Auflagerung von Brücken	3	60
Hans-Otto Voigt		
Untersuchungen über Parallelbögen für Modellgleise in der Nenngröße H0	8	206
10. Praktisches Arbeiten – Werkstattwinke		
Bearbeitung von Weißblech	1	20
Herstellung von Oberleitungsmasten (Spur H0)	1	20
Oberflächenbehandlung von Polystyrolerzeugnissen	3	83
Weichmachen von Messing	3	83
Eine einfache Isolierzange	3	83
Das Verstopfen von Schlichtfeilen	3	83
Entrosten	3	83
Behandlung von Gips und Zement	3	83
11. Industrieschau		
Wir stellen vor:		
Diesellokomotive V 60 in H0	1	8
Wir stellen vor:		
H0-Modell der DR-Lokomotive Baureihe 62	2	35
Wir stellen vor:		
Aus dem Märklin-Sortiment	3	65
Helmut Kohlberger		
Ein Messerundgang durch den Petershof	4	90
Wir stellen vor:		
V 36 Diesel-Lokomotive in H0	4	110
Helmut Kohlberger		
In Nürnberg notiert	5	132
Wir stellen vor:		
Schwere Co'Co'-Diesellokomotive	5	138
Wir stellen vor:		
Kleindiesellokomotive Reihe 2060 der ÖBB	6	165

Sachgebiet	Heft	Seite
Wir stellen vor:		
H0-Modellfahrzeuge aus Italien	7	193
Chemie im Modellbahnbau	11	278
Rudolf Jordan		
98 % aus inneren Reserven	12	314
12. Bist Du im Bilde?		
Aufgabe 74 und Lösung der Aufgabe 73	1	15
Aufgabe 75 und Lösung der Aufgabe 74	2	43
Aufgabe 76 und Lösung der Aufgabe 75	3	67
Aufgabe 77 und Lösung der Aufgabe 76	4	105
Aufgabe 78 und Lösung der Aufgabe 77	6	153
Aufgabe 79 und Lösung der Aufgabe 78	7	181
Aufgabe 80 und Lösung der Aufgabe 79	8	211
Aufgabe 81 und Lösung der Aufgabe 80	9	235
Aufgabe 82 und Lösung der Aufgabe 81	10	254
Aufgabe 83 und Lösung der Aufgabe 82	11	293
Aufgabe 84 und Lösung der Aufgabe 83	12	310
13. Interessantes von den Eisenbahnen der Welt		
	1–12	Kunstdruckseite
14. Das gute Modell		
	1– 7 9–12	3. Umschlagseite
15. Titel- und Rücktitelbilder		
Personenzug in Schneelandschaft	1	
TT-Anlage von Achim Delang	1	
Bahnhof Rennsteig/Thür. im Winter	2	
Die große Prager Anlage	2	
Mit dem Schnellzug in den Frühling	3	
Hafenbahn im Rostocker Hochseehafen	3	
FDGB-Ferienheim in H0	4	
Fachwerkbrücke über einen Fluß	4	
Schrankenposten an der Strecke nach Bad Schandau	5	
Elektrischer Schnelltriebwagenzug der ÖBB	5	
Lokomotive der Baureihe 58 am Tag des Kindes und am Tag des Eisenbahners	6	
Ein Vorbild für die Modelleisenbahnanlage – Bahnhof Kurort Oybin-Niederdorf	6	
Die Bäder-Bahn von Bad Doberan nach Kühlungsborn	7	
TT-Anlage von Zeuke & Wegwerth KG auf der Leipziger Frühjahrsmesse 1961	7	
Nahgüterzug auf der Saalebrücke in der Nenngröße TT	8	
Triebwagen der SBB	8	
Elektrische Lokomotiven der Baureihe E 11 der DR	9	
Vorbildliche Modellbahnanlage in TT	9	
Personenzug mit einer Lokomotive der Baureihe 98 auf der Nebenbahn-Regelspurstrecke zwischen den Bahnhöfen Rennsteig und Frauenwald	10	
Elektrische Lokomotive der norwegischen Staatsbahn auf dem Bahnhof Oslo	10	
Schwere Güterzuglokomotive der Baureihe 53 in der Nenngröße 0	11	
Gepäcktriebwagen der Baureihe 4061 der ÖBB	11	
Lokomotive der Baureihe 58 fährt in den Lokschuppen	12	
Lokomotive der Baureihe 65¹⁰ der DR	12	
16. Mitteilungen		
Aufruf zum VIII. Internationalen Modellbahnwettbewerb 1961	1	1
Der Hersteller hat das Wort	4	105
Zentrale Arbeitsgemeinschaft kommt	4	112
Die Zentrale Arbeitsgemeinschaft berichtet	6	153
Zum VIII. Internationalen Modellbahnwettbewerb	6	153
Die Zentrale Arbeitsgemeinschaft berichtet	7	181
Die Zentrale Arbeitsgemeinschaft berichtet	8	211
Der größte Pechvogel ...	9	235
Aus Briefen an die Redaktion	9	240
Kommuniqué über eine Arbeitstagung der ZAG	10	273
Aus Briefen an die Redaktion	11	295
17. Verschiedenes		
Verzeichnis der Reparatur-Vertragswerkstätten für Gützold-Lokomotiven	1	15
Siegfried Kaufmann		
Fotokurs für Modelleisenbahner	1	23
Die „Postkutscher" von heute	2	29
Siegfried Kaufmann		
Fotokurs für Modelleisenbahner	2	51
Einen großen Erfolg ...	3	78
Siegfried Kaufmann		
Fotokurs für Modelleisenbahner	3	81
Gedanken zum VIII. Internationalen Modellbahnwettbewerb	4	89
Vor 15 Jahren ...	4	95
Vom Weltraum zur Erde	5	117
Der große Bruder hatte seinen großen Tag	6	145
Aus dem Dienst ...	6	151
Helmut Kohlberger		
Die Berliner S-Bahn und die USA-Besatzer	7	173
Attentate auf den Frieden	8	201
Wir wählen den Frieden	9	221
Antwort an einen Leser	10	249
„Fahrt frei" in Richtung Kommunismus	11	277
Gützold-Reparatur-Vertragswerkstätten	11	294
Normal – anomal	12	305

Druck: (52) Nationales Druckhaus VOB National, Berlin C 2 · Lizenz-Nr. 5238

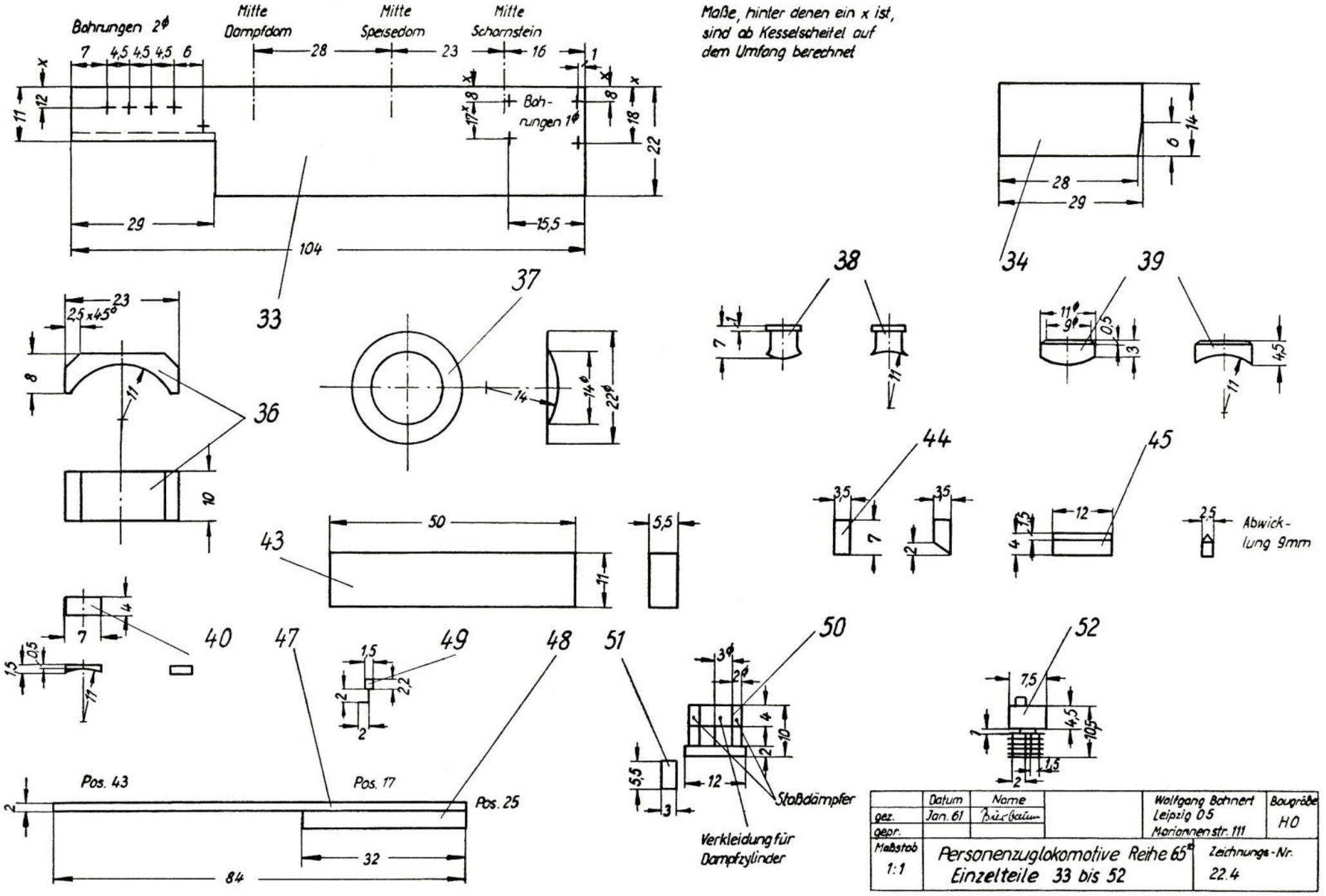
Bohrungen 2ϕ
Mitte Dampfdom
Mitte Speisedom
Mitte Schornstein
Maße, hinter denen ein x ist, sind ab Kesselscheitel auf dem Umfang berechnet
Bohrungen 1ϕ
33
34
36
37
38
39
40
43
44
45
47
48
49
50
51
52
Abwicklung 9mm
Stoßdämpfer
Verkleidung für Dampfzylinder
Pos. 43
Pos. 17
Pos. 25
Datum
Name
gez.
Jan. 61
gepr.
Maßstab 1:1
Wolfgang Bohnert
Leipzig O5
Mariannenstr. 111
Baugröße H0
Personenzuglokomotive Reihe 65
Einzelteile 33 bis 52
Zeichnungs-Nr. 22.4

Ing. G. STRENGE, Leipzig

Weichenantriebe und ihre Schaltungen

Fortsetzung aus Heft 10/61

3. Der Piko-Weichenantrieb

a) Aufbau und Grundschaltung des Piko-Weichenantriebes

Nach den Fotos von Modellbahnanlagen zu urteilen, ist der Piko-Weichenantrieb (künftig PA. abgekürzt) der bei uns meistverwendete Antrieb.

Bild 14 a zeigt schematisch den Aufbau und die innere Schaltung des Piko-Antriebes.
Aufbau und Funktion des Antriebes sind wohl weitgehend bekannt, trotzdem ist eine Beschreibung nicht überflüssig.
Der Antrieb besteht aus zwei hintereinander angeordneten Spulen, in deren zentrischer Öffnung ein zylindrischer Kern verschiebbar gelagert ist. Die Verschiebung des Kerns wird mittels einer U-förmigen Drahtfeder, die in ihren Bogen an einem Verlängerungsblech des Kerns befestigt ist, mit einem langen und einem kurzen Schenkel auf ein Stellsegment übertragen, das die Stellschwelle für die Zungen verschiebt.

Die Schenkel der Drahtfeder sind ausgebogen und gleiten im Inneren einer zweiteiligen Schaltkulisse aus Messingblech, deren beide elektrisch voneinander getrennten Teile mit je einem Anschluß der zugehörigen Spule sowie einer Rückmeldeklemme elektrisch verbunden sind. Das Stellsegment ist mit einer Rückleitungsklemme in der Nähe des Stellsegments verbunden, daher liegen auch Drahtfeder und Kern auf dem Rückleitungspotential. Die freien Enden der beiden Spulenwicklungen sind an Anschlußklemmen geführt.

Am Antrieb, der sinnbildlich in Bild 14 dargestellt ist, sind fünf Anschlüsse erkennbar: Links liegen die Anschlüsse für die Spulen, die als starke Striche innerhalb des Antriebes gezeichnet sind; oben und unten sind die Anschlüsse für die Rückmeldelampen und rechts der Rückleitungsanschluß. Der Endstellenschalter ist durch einen Umschalter am Rückleitungsanschluß symbolisiert.

Bild 14

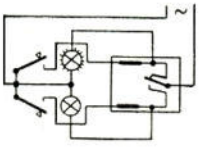

Bild 14a

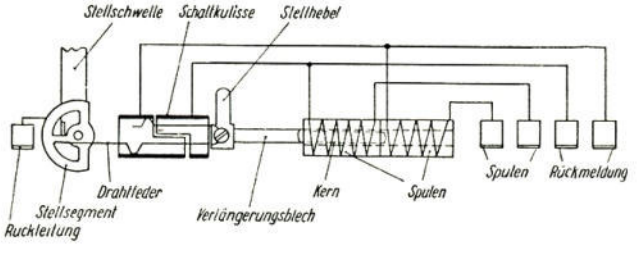

Um die Überlappung darzustellen, die bei diesem Antrieb besonders groß ist (Kontrolle: Ohmmeter an Rückmeldeklemmen), sind die Gegenkontakte des Umschalters federnd und so gezeichnet, daß beide bei Mittelstellung des Umschalters den Umschalter berühren, also durch diesen kurzgeschlossen sind. Die Funktion des Antriebes und die Schaltung entspricht der Funktion des HA. und der Schaltung nach Bild 2. Beachtenswerte Unterschiede bestehen nur insofern, daß die Ankerdrehung des HA. durch eine Verschiebung des Kerns ersetzt ist, daß der Antrieb keine Permanentmagnete enthält und demzufolge bei Betrieb mit Gleisspannung keine Stromrichtungsabhängigkeit besteht, eine Umpolung also unnötig ist, und daß der Rückmeldestrom in der Schaltung nach Bild 14 nicht durch die Spule fließt. Die letztgenannte Tatsache ermöglicht die Anschaltung vieler Rückmeldelampen, beispielsweise zur Ausleuchtung eines Gleisbildes, ohne daß der Antrieb umschalten kann. Wer für die Rückmeldung (oder beispielsweise für Lichtsignale, die von der Weichenstellung abhängig sind) nur eine oder zwei

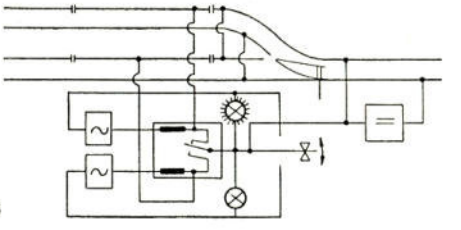

Bild 15

Lampen benötigt, kann auf die Rückmeldezuleitungen verzichten und die Lampen nach Bild 2 schalten.

Bei freien Rückmeldeanschlüssen und Schaltung des Antriebes durch Tasten (wie in Bild 14 dargestellt) dürfte es möglich sein, die Rückmeldekontakte zur Zugbeeinflussung in Abhängigkeit von der Weichenstellung zu benutzen. Einen entsprechenden Schaltungsvorschlag zeigt Bild 15. Diese Schaltung ist noch nicht erprobt, dürfte jedoch funktionieren.

b) Wartung, Instandhaltung und Fehlerbeseitigung beim Piko-Antrieb

Wenn auch der PA. verhältnismäßig robust und zuverlässig ist, können trotzdem Störungen auftreten, die oft vermeidbar sind. Es gab Antriebe (auch HA.), die durch eine dicke Tischlerleimschicht auf der Anlage festgehalten wurden. Sie waren bereits nach kurzer Zeit zerstört. In Tischlerleim eingebettete Stellsegment- oder Ankerachsen haben größere Reibungswerte als freiliegende, auch die Stellstangen und Stellschwellen werden durch Klebstoffe oft erheblich gebremst. Weichen jeder Art sollte man grundsätzlich von der Bettung abnehmbar auf der Anlage befestigen, damit sie notfalls schnell ausgewechselt und bequem instand gesetzt werden können. Ein kleiner Tip zum lösbar Aufkleben: Die Weichen werden unten und an den Seiten der Schwellen mit heißem Kerzenwachs bepinselt, dann werden sie wie üblich aufgeklebt und zwischen den Schwellen beschottert. Wenn die Stifte in die anschließenden Schienen eingelassen und soweit gekürzt sind, daß sie nur etwa 2 mm überstehen und im Weichengrundkörper Ausschnitte für den Durchtritt der verkürzten Stifte eingearbeitet sind, lassen sich die Weichen mit einem Griff herausnehmen und wieder einsetzen, wenn die Schwellenoberseite vom Schotter und Leim freigehalten wurde. Man kann die Weichen zusätzlich anschrauben, notwendig ist dies aber nur selten. Wer sich beispielsweise an schlecht zugänglichen Stellen die Auswechslung besonders leicht machen will, kann blanke Druckknöpfe zur Zuführung der Betriebsspannungen der Weiche an dieser anbringen und in das Grundbrett einlassen. Hier lohnt sich die Anfertigung einer Lehre.

Um Schäden an Antrieben, Ausfälle derselben sowie Betriebsstörungen zu vermeiden, muß man für äußerste Leichtgängigkeit der angetriebenen Teile sorgen. Klemmende oder schleifende Zungen oder Stellschwellen müssen nachgearbeitet werden, bis sie spielend leicht gehen.

Zu den angetriebenen Teilen beim PA. gehört auch der Kern, die Stellschwelle und das Stellsegment; diese Teile sollten gelegentlich etwas eingeölt werden. Die Drahtfederschenkel sowie die beiden Teile der Schaltkulisse dürfen nur mit Kontaktöl (Wellenschalteröl) leicht eingefettet werden. Die Schenkel der Drahtfeder sollen sich nicht zu stark gegen die Schaltkulissen spreizen, sie dürfen den Kern keineswegs verkanten. Eine Piko-Weiche ist dann in Ordnung, wenn sie bei starkem Schütteln in der Hand in Längsrichtung bei jeder Umkehrung der Bewegung umschaltet.

Erfahrungsgemäß treten in der Praxis vorwiegend folgende Fehler auf, die zu einem Versagen des Weichenantriebes oder bei seiner Betätigung durch Schalter, Relaiskontakte oder zu langem Tastendruck zu übermäßiger Erhitzung oder zum Durchbrennen einer Spule führen können:

1. Der Kern klemmt. Auswirkung: Weiche schaltet schwer und langsam, dadurch wird Spule heiß.
Abhilfe: Stahldrahtfeder nachbiegen, daß sie gleichmäßig und nicht zu straff nach beiden Seiten gegen die Schaltkulissenbleche drückt. Keinesfalls Spannung über 16 V Wechselspannung erhöhen, einwandfreie Antriebe schalten zuverlässig bei einer Wechselspannung von 12 V.

2. Federdrahtende springt aus Stellsegment heraus. Auswirkung: Weiche schaltet nicht. Spulen werden heiß, wenn Federdraht irgendwo hängenbleibt.
Abhilfe: Hakenende wieder in Stellsegmentbogen einhängen, evtl. Federdraht vorn etwas nachbiegen (meistens nur sehr wenig nach unten).

3. Federbügel springt nach oben aus der Kulisse heraus, bleibt meist im Schlitz zwischen den Kulissenblechen hängen. Auswirkung: Versagen des Antriebs, Heißwerden der Spule.
Abhilfe: Wiedereinhängen, Schleifbogen leicht nach unten verdrehen. Evtl. Ende des langen Schenkels leicht nach oben biegen.

4. Zungen liegen nicht an. Auswirkung: Betriebsstörungen.

Abhilfe: Ende des langen Schenkels des Federdrahtes aus Stellsegment aushaken, Draht etwa 1 cm vom Ende entfernt festhalten, Ende in Richtung auf die Schienen leicht abbiegen, wieder in Stellsegment einhängen.
5. Anscheinend funktioniert Endausschaltung in Stellung auf den geraden Strang nicht. Auswirkung: Spule brennt bei Dauerkontaktgabe durch.

Abhilfe: Abdeckkappe vor dem beiderseitigem Festschrauben in Richtung auf die vier Anschlüsse schieben und dort festhalten! Ursache für diesen Fehler ist, daß die Kante des Stellhebels das innere Kulissenblech berührt, wenn sie nicht vom Ausschnitt in der Abdeckkappe in genügendem Abstand gehalten wird. Die Befestigungsschrauben für die Abdeckkappe müssen immer gut festgeschraubt werden, sonst schlägt der Stellhebel im Schlitz die Kappe in Richtung auf den Rückleitungsanschluß.

Die Aufzählung der möglichen Fehler, die beim PA. auftreten können, erhebt natürlich keinen Anspruch auf Vollständigkeit.

Zusammengefaßt muß grundsätzlich festgestellt werden, daß der PA. durchaus zuverlässig und nicht übermäßig empfindlich ist. Trotz seiner etwas großen Abmessungen wird man ihn in allen Fällen verwenden, in denen man mit dem Piko-Gleissortiment auskommen und beispielweise auf Kreuzungen, Kreuzungsweichen und größere Gleisradien verzichten kann. Man wird ihn verwenden müssen, wenn größere Ströme für die Rückmeldung, weichenabhängige Signale usw. zu schalten sind. Der zusätzliche Leitungsbedarf für eine beliebige Zahl von Weichenrückmeldungen usw. läßt sich auf vier Leitungen insgesamt reduzieren, wie im nächsten Abschnitt bewiesen werden wird.

4. Vielfachschaltungen für Weichenantriebe

Die in den vorhergehenden Abschnitten angeführten Grundschaltungen zeigen jeweils den Anschluß eines einzigen Antriebes. Nicht in allen Fällen ist es möglich, einfach mehrere Grundschaltungen durch Parallelschaltung an einer Stromquelle zu kombinieren (vergl. Bild 4 und 18 miteinander).

Wie bereits erwähnt, lag der Entwicklung der Schaltungen die Aufgabe zugrunde, möglichst Zuleitungen einzusparen. Inwieweit diese Aufgabe gelöst wurde, sollen einige einfache Formeln zeigen; anschließend werden die Vielfachschaltungen beschrieben. Die Hruska-Antriebe werden üblicherweise nach Bild 2 parallelgeschaltet. Für jeden Antrieb werden zwei Steuerleitungen benötigt, allen Antrieben ist eine Rückleitung gemeinsam. Das läßt sich in einer einfachen Formel ausdrücken: $N = 2n + 1$, dabei bedeutet N die Zahl der erforderlichen Zuleitungen, n die Zahl der Weichenantriebe, die „1" ist die gemeinsame Rückleitung. Bei 10 Antrieben brauchen wir daher 21 Zuleitungen.

Bei Piko-Antrieben mit Rückmeldung lautet die Formel: $N = 4n + 1$, da jeder Antrieb zusätzlich zwei Rückmeldeleitungen hat. Das sind bei 10 Antrieben 41 Zuleitungen. Neue Formel: $N = n + 4$! (14 Zuleitungen). Für die Vielfachschaltung mit Hruska-Antrieben nach Bild 16 lautet die Formel: $N = n + 2$, demzufolge benötigen wir bei 10 Antrieben 12 Zuleitungen.

Der Einsparung der knappen Hälfte der Zuleitungen steht ein Mehraufwand von einer Trafowicklung gegenüber. Wer es sich leisten möchte, kann natürlich für jede Wicklung einen gesonderten Trafo benutzen.

Die n Antriebe des Bildes 16 – gezeichnet sind nur 6 – werden mit Gleichspannung betrieben. Es ist selbstverständlich möglich, die Antriebe mit Wechselspannung zu schalten (vergl. Bild 17); werden HA. benutzt und mehrere Antriebe an einer Steuerleitung parallelgeschaltet, beispielsweise für Weichen und Schutzweichen, Gleisverbindungen usw., ist es günstiger, Gleichspannung zu verwenden.

Die dargestellten sechs HA. werden durch Drucktasten geschaltet. Zwei Leitungen, A+ und B–, sind allen Antrieben gemeinsame Rückleitungen; die bisherige Rückleitung ist Steuerleitung und läßt sich mittels Tasten an A– und B+ anschalten. Wird beispielsweise

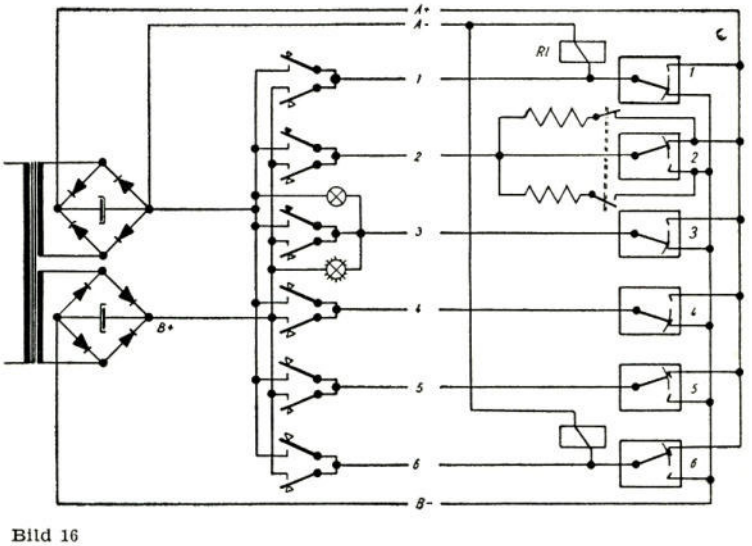

Bild 16

die obere Taste gedrückt, die mit der Leitung 2 verbunden ist, dann fließt ein Strom von A– über Taste, Leitung 2, Anker HA. 2, Endstellenschalter bis A+.

Der Anker wird dadurch zum Umschlagen nach unten veranlaßt, bis der Stromkreis durch den Endstellenschalter wieder geöffnet wird. Parallel zum HA. 2 liegend, sind die Spulen eines Formsignals mit Endstellenausschaltung eingezeichnet; impulsbetätigte Formsignale können ebenso angeschaltet werden.

Nach Druck auf die obere Taste hat der HA. 2 die dem HA. 1 entsprechende Ankerstellung erreicht. Wird die

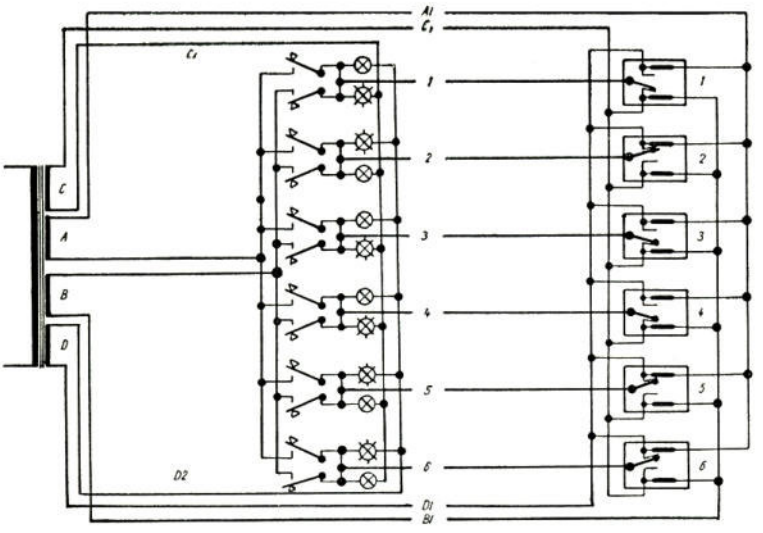

Bild 17

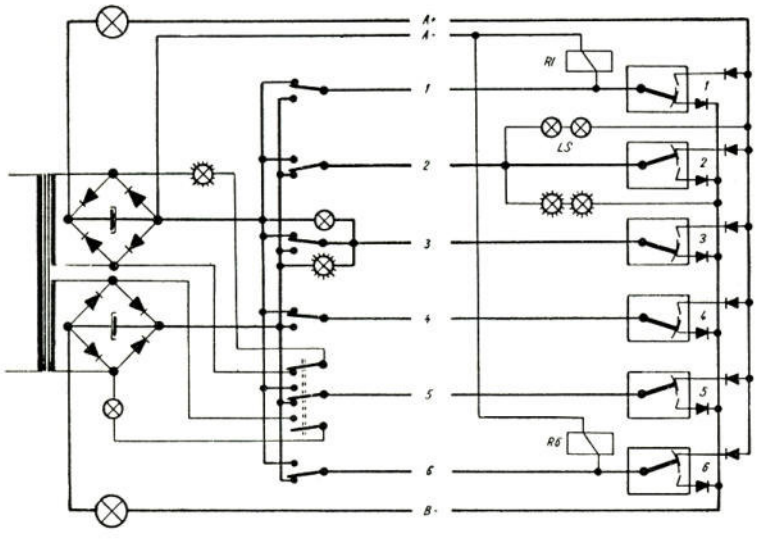

Bild 18

untere Taste zum HA. 1 gedrückt, dann fließt ein Strom von B– über Endstellenschalter, Anker HA. 1, Leitung 1, Taste bis B+, und der Anker bewegt sich nach oben. Der Endstellenschalter schließt einen Stromkreis A–, R 1, Anker, Endstellenschalter, A+. Das Relais R 1 zieht an und kann zur Durchführung weiterer Schaltvorgänge benutzt werden. R 1 kann natürlich auch im Stellpult angeordnet sein und steht dann über Leitung 1 mit dem HA. 1 in Verbindung.

In gleicher Weise funktionieren die HA. 3 bis HA. 6. Bei den Tasten des HA. 3 ist die bereits in Bild 2 dargestellte Rückmeldung erkennbar.

Es sei an dieser Stelle darauf hingewiesen, daß im Handel Schraub- und Stecklämpchen von 6 V 0,05 A erhältlich sind, von denen man für Rückmelde- oder Lichtsignalzwecke bei einer Betriebsgleichspannung von etwa 12 Volt zwei Reihen zu je drei hintereinander geschalteten Lämpchen je Endlage parallel schalten kann, ohne daß der Antrieb umschlägt. Die verringerte Spannung an den Lampen erhöht ihre Lebensdauer, die Lichtstärke dürfte meistens ausreichen.

Bei der Parallelschaltung zweier HA. an einer Steuerleitung kann es vorkommen, daß sie nicht so geschaltet werden können, daß sie synchron laufen. Bei Gleisverbindungen schaltet dann beispielsweise eine Weiche auf die Gerade, die zweite auf den Abzweig und umgekehrt. Hier braucht man nur in einem Antrieb die beiden Magnete zu vertauschen, dann laufen die Antriebe synchron.

Die Schaltung nach Bild 17 zeigt den Anschluß von Piko-Antrieben mit Rückmeldung. Hier werden zwei weitere Rückmeldestromquellen C und D benötigt, die mit den Leitungen C 1 und D 1 auf die Anlage an die Rückmeldeanschlüsse der PA. geführt werden. Soll die Rückmeldung zur Schaltung von Form- oder Lichtsignalen auf der Anlage zusätzlich erfolgen, dann müssen auch die Leitungen C 2 und D 2 auf die Anlage geführt werden.

Da die Funktion der Antriebe derjenigen nach Bild 16 entspricht, erscheint eine nähere Beschreibung entbehrlich.

Gelegentlich wird es notwendig sein, einige Weichenantriebe durch Relaiskontakte, Schalter oder Tastenschalter zu betätigen. Im Gegensatz zu den bisher beschriebenen Schaltungen erfolgt hier die Betätigung nicht durch einen Impuls, bei dem die Steuerleitung sowohl durch den Endstellenschalter als auch durch den Druckknopf um- bzw. abgeschaltet wird, sondern durch Dauerkontaktgabe mit Abschaltung nur durch den Endstellenschalter.

Wenn die Zahl der Zuleitungen nicht beschränkt ist, kann man die Antriebe in der konventionellen Weise nach Bild 2 beziehungsweise Bild 14 mit nur einer gemeinsamen Rückleitung für alle Antriebe schalten.

Wer Zuleitungen sparen muß, darf keinesfalls die Schaltungen nach Bild 16 oder 17 mit Umschaltern statt mit Drucktasten verwenden, da dann Schäden an den Endstellenschaltern infolge der bereits beschriebenen Überlappung unausbleiblich sind. Zwar wird während der Überlappung keine Stromquelle kurzgeschlossen, wie bei der Wechselpolschaltung, aber alle Antriebe würden bei der Überlappung eines Endstellenschalters an Spannung liegen. Auf den ersten Blick ähnelt die Schaltung nach Bild 18 der Schaltung nach Bild 16. Zwei Unterschiede fallen bei eingehender Betrachtung auf. Die Drucktasten sind durch Schaltkontakte ersetzt, und in den beiden gemeinsamen Rückleitungen für die Antriebe ist unmittelbar vor jedem Anschluß eine Gleichrichterzelle eingefügt. Nehmen wir einmal an, die Gleichrichterzellen seien nicht vorhanden und irgendein Umschalter, z. B. der zur Leitung 4 und zum HA. 4 gehörige, würde geschaltet. Der Anker des HA. 4 schlägt bis zum Überlappungsaugenblick um. Jetzt sind A+ und B– miteinander verbunden. Je nach Stellung der Umschalter würde jetzt jeder der übrigen 5 HA. an einer Spannungsquelle liegen, die so gepolt ist, daß der Anker nicht umschlagen kann. (Bei Piko-Antrieben pendeln alle Kerne in die Mittelstellung, wie beim Druck auf beide Tasten gleichzeitig, alle Endstellenschalter überlappen sich dabei und es „riecht nach Ampére" oder die Sicherung löst aus.) Der Strom, der alle Antriebe passiert (Parallelschaltung!), muß von dem schaltenden Anker und der Endstellenkontaktfeder unterbrochen werden; da er das Sechsfache (bzw. bei n-Antrieben das n-fache) des Normalstromes beträgt, verschweißen meist Anker und Kontaktfeder miteinander.

Die Gleichrichter verhindern, daß ein Stromfluß durch die Anker entgegen ihrer Schaltrichtung zustande kommt. Die kurzzeitige Verbindung von A+ mit B– kann nur dann Störungen bewirken, wenn ein Kurzschluß zwischen A– und B+ besteht, der ohnehin zum Ausfall führt.

Nach Bild 18 könnte man schalten, die Funktionen der Relais R 1 und R 6 sowie des Lichtsignals am HA. 2 (2 Lämpchen, 6 Volt, hintereinander), der Rückmeldung am Schalter des HA. 3 oder der „unechten" Rückmeldung durch die Schalterkombination für den HA. 5.

Interessant wären vielleicht noch die beiden Lampen (je 6 Volt, 3–5 Watt) in den Leitungen A+ und B–. Sie dienen zur Strombegrenzung, ihr Kaltwiderstand ist gering, sie leuchten bei Störungen auf und nehmen einen Teil der Leistung auf, die sonst einen Anker unnötigerweise aufheizen würde.

Der Aufwand zweier Selengleichrichterplatten mit 32 mm Kantenlänge je HA. sowie der Erhöhung der Betriebsspannung zum Ausgleich des Widerstandes der Gleichrichter läßt sich nur dann sparen, wenn Weichenantriebe ohne Überlappung der Endstellenschalter verwendet werden. Wie bereits im Abschnitt 2 c ausgeführt wurde, kann man den neuen Hruska-Antrieb so her-

richten, daß er ohne Überlappung arbeitet. Zu jedem Dauerkontakt zur Weichenumschaltung gehört dann ein überlappungsfreier Antrieb. Verwendet man Schalter und Tasten gemischt, dann müssen die Schaltungen nach Bild 16 mit Drucktasten und nach Bild 18 mit Schaltern elektrisch getrennt sein, da sonst bei Überlappung eines tastenbetätigten Antriebes die schalterbetätigten Anker von Strom durchflossen werden.

5. Stromversorgung von Weichenantrieben

Wie aus den Bildern 16 bis 18 hervorgeht, benötigt man bei Verwendung der leitungssparenden Vielfachschaltungen bei Hruska-Antrieben zwei und bei Piko-Antrieben mit Rückmeldung vier getrennte Stromquellen. Bei Hruska-Antrieben sind darüber hinaus zweckmäßigerweise zwei Gleichrichtersätze in Brückenschaltung vorzusehen, die auch bei Piko-Antrieben notwendig sind, wenn Relais durch die Rückmeldung oder den Betätigungsstromkreis geschaltet werden müssen.

Auf den ersten Blick erscheinen sowohl Aufwand als auch Raumbedarf recht groß, wenn man sich jedoch der neuesten Bauelemente bedient, kann man die Stromversorgung der Schaltung nach Bild 16 ohne weiteres in einem normalen Gehäuse eines Piko-Fahrtrafos unterbringen.

Bild 19 zeigt zwei elektrisch etwa gleichwertige Gleichrichter in Brückenschaltung. Rechts befindet sich eine Selengleichrichtersäule, die aus 8 Platten besteht. Plattengröße: 75 × 75 mm. Wechselspannung max. 40 V, Gleichspannung max. 30 V, Maximalstrom 2,4 A, Raumbedarf etwa 512 cm³ (8 × 8 × 8 cm).

Links ist eine Brückenschaltung aus vier Germanium-Flächengleichrichtern des Typs OY 111 auf einem Kühlblech von 5,5 × 4 cm befestigt, deren elektrische Daten etwa denen der Selengleichrichterschaltung entsprechen. Raumbedarf etwa 33 cm³ (5,5 × 4 × 1,5 cm). Nutzt man die max. Strombelastbarkeit der Germanium-Flächengleichrichter nicht aus, dann kann man sie ohne weiteres freitragend ohne Kühlblech montieren. Bild 20 zeigt einen derartigen freitragend montierten Aufbau aus 2 Graetzschaltungen (Graetz-Gleichrichter-Brückenschaltungen) und zwei Einweg-Gleichrichterschaltungen, sämtlich mit Ladekondensatoren.

Letztere sollen eine möglichst hohe Kapazität (etwa ab 50 Mikrofarad) und eine Spannungsbelastbarkeit mindestens von der Größe der Leerlauf-Gleichspannung haben. Genormt sind Spannungswerte von 12/15 V und 30/35 V, die für Modellbahnzwecke in Frage kommen. Um Elkos der erstgenannten Art verwenden zu können, darf die Wechselspannung der Trafowicklung bei der Mindestbelastung 10 V nicht überschreiten. Die Elkos haben die Aufgabe, die in Ein- oder Zweiweg-Gleichrichterschaltungen gleichgerichtete Wechselspannung zu glätten und den mittleren Gleichspannungswert anzuheben (näheres siehe Beilage „Elektrotechnik für Modelleisenbahner"). Aus Gründen der Betriebssicherheit empfiehlt sich die Verwendung von Elkos für eine Betriebsgleichspannung von 70 V (Spitzenspannung 80 V), die zwar räumlich etwas größer als die bereits genannten Typen sind, dafür aber nicht ausfallen können.

Die Bilder 21 und 22 geben einen Anhalt von der Größe eines Gleichrichterteils mit Germanium-Flächengleichrichtern. Vier Brückenschaltungen für je 2,4 A max., zwei davon mit Ladekondensatoren, das reicht für zwei Fahrstromkreise mit je zwei Lokomotiven und für die Weichenbetriebsspannung nach Bild 16. Um die benötigte Wechselspannungsleistung zur Auslastung der Gleichrichter zu erzeugen, muß ein Trafo der Größe M 102 b verwendet werden (dreifache Leistung des M 85!).

Die Spannungen für den Weichenantrieb und für Beleuchtungszwecke (Gebäude, Mastlampen) sollten nicht

Bild 19

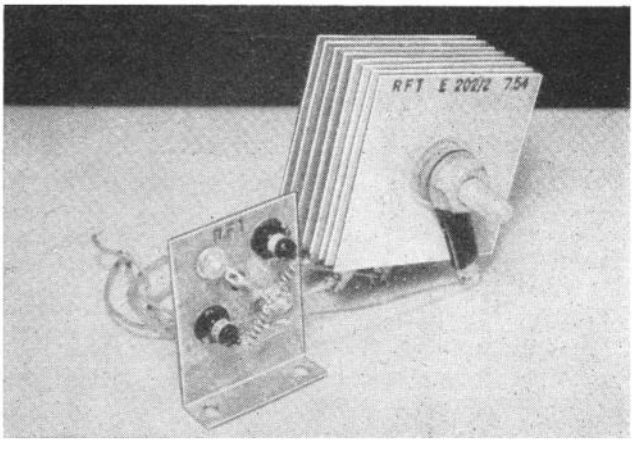

Bild 20

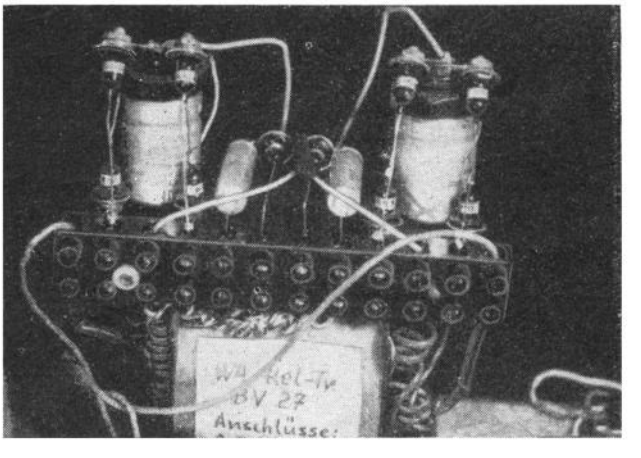

Bild 21

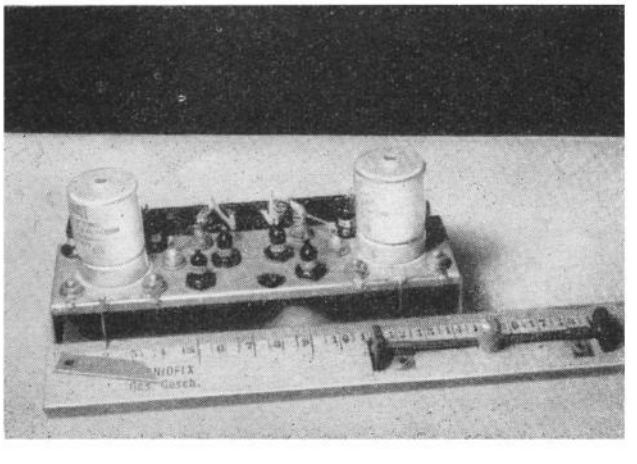

Bild 22

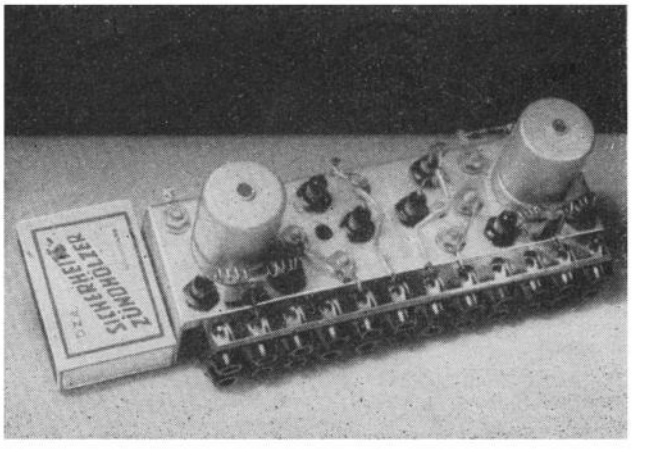

aus den gleichen Wicklungen entnommen werden, da sonst die Helligkeit der Lampen beim Schalten einer Weiche stark absinkt.

6. Bedienungseinrichtungen für Weichenantriebe

Zur Schaltung der Weichenantriebe durch Dauerkontaktgabe sind die notwendigen Ausführungen zu Bild 18 bereits im Abschnitt 4 gemacht worden.

Die handelsüblichen Drucktastenstellpulte lassen sich auch bei den Vielfachschaltungen nach Bild 16 und 17 verwenden, wenn man beachtet, daß die Tasten für einen Weichenantrieb auf zwei getrennten Stellpulten

Bild 23

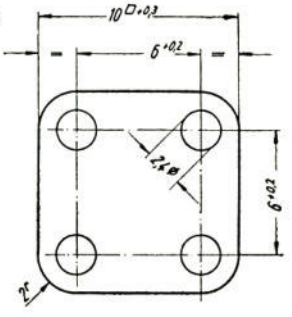

liegen müssen. Ein Stellpult wird von der Wicklung A, das andere von der Wicklung B gespeist, die zusammengehörigen Ausgänge werden miteinander verbunden. Wer geschickt ist, kann auch die verschiedenfarbigen Tasten untereinander je nach Bedarf auswechseln; ebenso ist bei den Permot-Stellpulten eine Auswechslung der transparenten Rückmeldeschildchen möglich. Bei den Permot-Stellpulten müssen aber die äußeren und inneren Kreuzungsschienen für die Rückmeldelampen (Anschluß 2 mit 5 und 3 mit 4) entfernt und durch Direktverbindungen ersetzt werden (2 mit 4 und 3 mit 5 verbinden).

„Herr"-Hebelstellpulte müssen wie Schalter behandelt werden, da bei ihnen Dauerkontaktgabe nach dem Loslassen nicht ausgeschlossen ist.

Schalter mit Gruppentaste müssen entsprechend den zu Bild 18 gegebenen Hinweisen wie Schalter behandelt werden.

Die besten, wenn auch teuersten und (leider) unbequemsten Schalttasten stellen die Piko-Gleisbildelemente für Weichen dar. Sie haben die besten Tastenanordnungen für die angeführten Vielfachschaltungen und können ohne jede bauliche Veränderung verwendet werden.

Tasten und Lampen haben einen gemeinsamen Masseanschluß, der als Steuerleitung zum Weichenantrieb geführt wird. Je ein Tastenanschluß wird an die Stromquelle A und B und je ein Lampenanschluß an C und D angeklemmt, und wir sind fertig. Sollen die Lampen zur Rückmeldung der Stellung nach Bild 2 und 16 beispielsweise für Hruska-Antriebe verwendet werden, dann wird die Lampe mit ihrem zugehörigen Tastenanschluß verbunden.

Um die Gleisbildelemente für Weichen überhaupt verwenden zu können, müssen sie in Polystyrolrahmen gehalten werden, die nur in wenigen Größen handelsüblich sind. Wer sich Gleisbilder beliebiger Größen auch ohne Rahmen aus Gleisbildelementen zusammensetzen will, so daß sich kein Element selbständig machen kann, der kann sich leicht mit selbst hergestellten Eckenplatten nach Bild 23 helfen. Für jedes Element werden zusätzlich 2 Schräubchen M 2 × 6 DIN 87 und bis zu 2 Eckplatten aus 1 bis 2 mm starkem Hartgewebe benötigt.

Wie der Name „Eckenplatte" schon erkennen läßt, werden die Elemente an ihren Ecken durch die Platten miteinander verbunden (Bild 24). Die Eckenplatten werden auf das Masseblech aufgeschraubt, die Hartpapier- oder Hartgewebekontaktplatte der Elemente läßt sich zur Lampenauswechslung in gewohnter Weise durch Lösen der Masseanschlußschraube ohne Ausbau des Elementes aus dem Gleisbild abnehmen. Wenn benachbarte Massebleche elektrisch miteinander verbunden sein sollen, kann man auch Eckenplatten aus Metall verwenden und spart dadurch Zuleitungen und Masseanschlußklemmen.

Welchen Wert die Eckenplatten haben, läßt ein Ausschnitt aus einem noch unverdrahteten Gleisbild nach Bild 25 erkennen. In einem Gleisbild aus 99 Elementen halten alle Elemente ohne Rahmen einwandfrei zusammen; das Gleisbild wird durch Eckenplatten am Umfang gehalten. Die Festigkeit ist so gut, daß selbst Weichentasten in der Mitte des Gleisbildes gedrückt werden können, ohne daß sich das Gleisbild allzu sehr durchbiegt.

Zwischen den einzelnen Elementen liegen in den Kreuzungspunkten durch die Eckenplatten im rechteckigen Querschnitt geschlossene Kanäle, in denen die Zuleitungen zum jeweiligen Element geführt werden können. Dadurch wird die Verdrahtung besonders übersichtlich und an den Klemmen leicht zugänglich.

Zur Herstellung der Eckenplatten fertigt man sich zweckmäßig zunächst eine Bohrlehre sowie eine maßgenaue Eckenplatte aus Stahl. Quadratische und reichlich bemessene Hartpapier- oder Blechstückchen werden nach der Bohrlehre gebohrt und mittels langer Zylinderkopfschrauben M 2,3 und passender Rundmuttern als Paket zwischen Musterplatte und Bohrlehre eingespannt. Nach der Musterplatte feilt man Flächen und Rundungen des gesamten Paketes; dann werden die einzelnen Eckenplatten noch entgratet und gegebenenfalls auch eingepaßt. Das geht zwar alles verhältnismäßig schnell; da man aber beispielsweise für 99 Elemente 116 Eckenplatten benötigt, dauert die Herstellung der Eckenplatten natürlich einige Zeit.

Bild 24

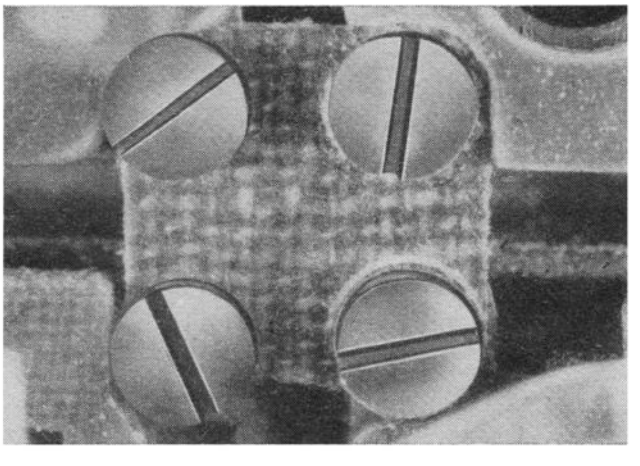

Bild 25

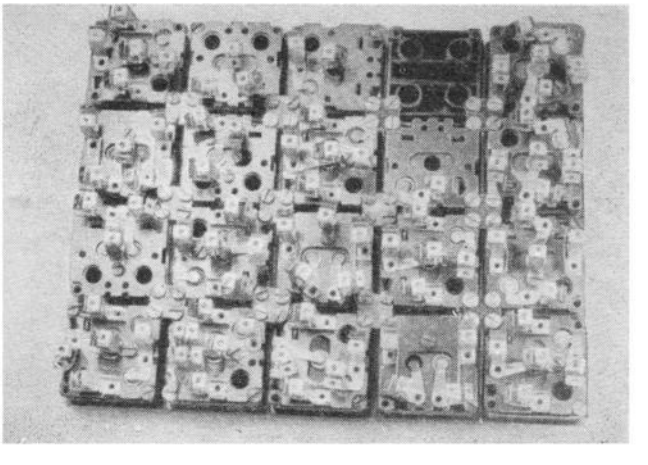

EIN ZENTRUM...

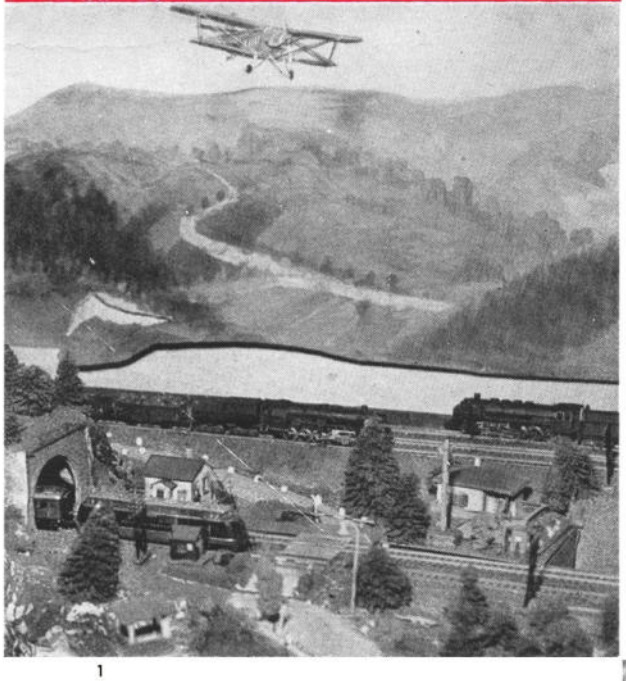

1

3

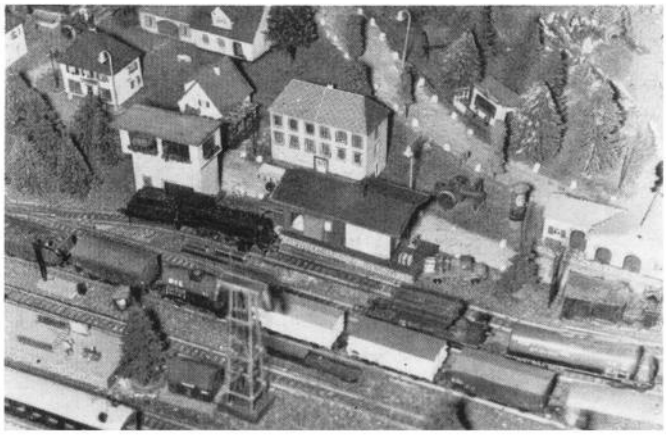

4

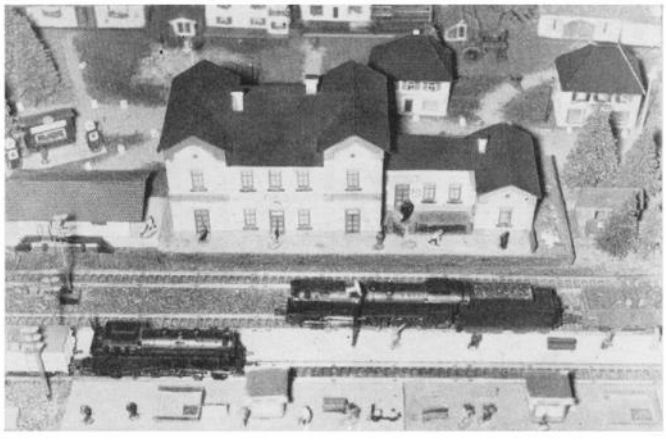

...für die Freunde der Modelleisenbahn ist in der ČSSR bekanntlich die Industriestadt Brno.
M. Spiner aus Brno, der dem dortigen MEC angehört, stellte uns bereits in den Heften 6/1959 und 5/1960 seine beiden ersten Anlagen vor. Jetzt hat er wieder eine neue aufgebaut, die wir unseren Lesern nicht vorenthalten wollen.

2

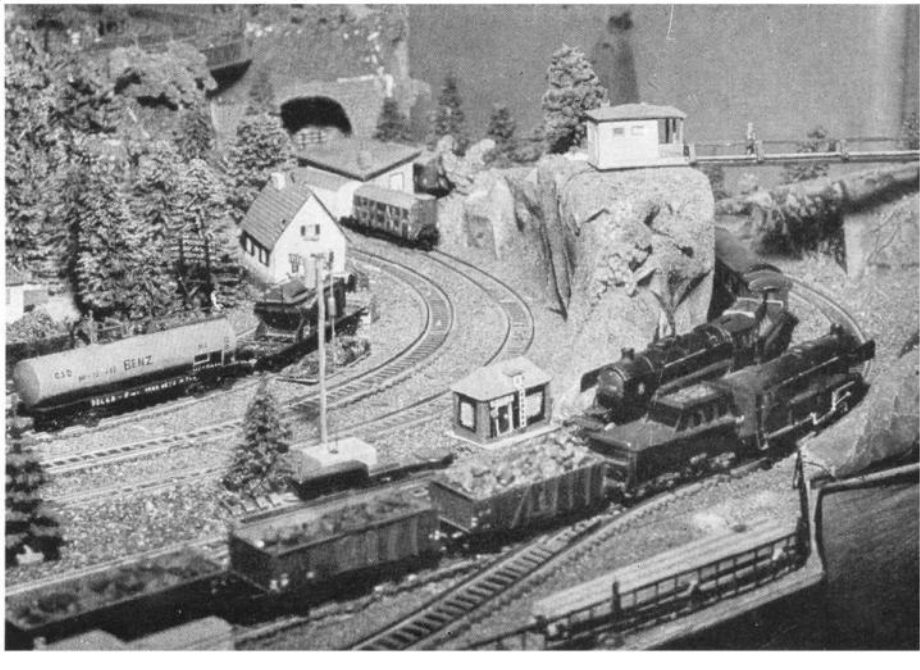

1 Auch ein Flugzeugmodell findet über einer Anlage seinen Platz

2 Zweigleisige Strecken – ein reger Zugverkehr

3 Ganz gewiß wurde diese Aufnahme aus dem Flugzeug (siehe Bild 1) „geschossen"

4 Einen sauberen und guten Eindruck macht der Bahnhof aus der Vogelperspektive

Fotos: Spiner, Brno

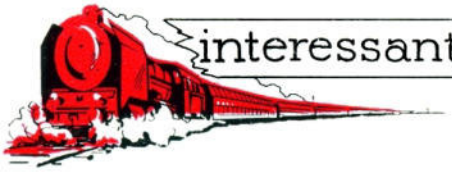

interessantes von den eisenbahnen der welt + +

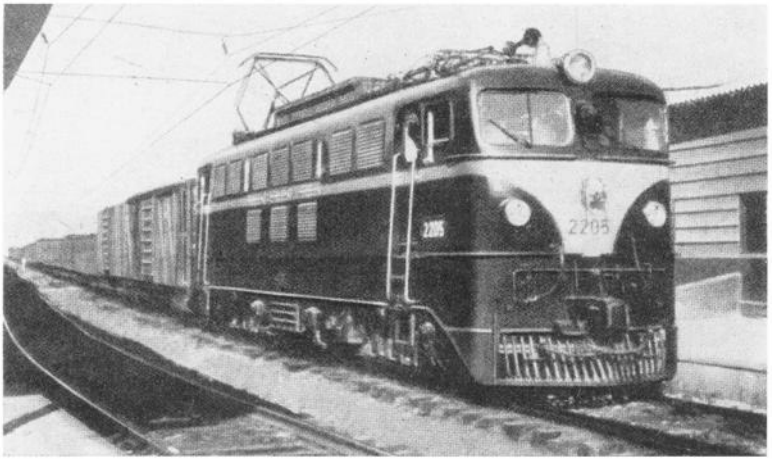

In Brasilien fährt man auf den elektrisch betriebenen Strecken mit 3000 Volt Gleichstrom. Unser Bild zeigt eine moderne 3000-V-Gleichstrom-Lokomotive der Centralbahn Brasiliens

Foto: Archiv

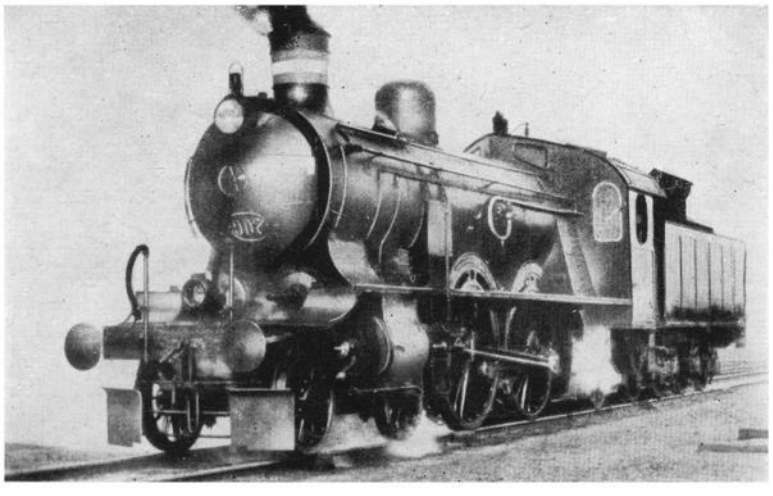

Expreß-Lokomotive der Reihe P der DSB, Baujahr 1908. Die Dienstlast beträgt 69 Mp, die Höchstgeschwindigkeit 100 km/h. Das Triebfahrzeug ist eine Vierzylinder-Lokomotive

Foto: Archiv

Im Schweizer Verkehrsmuseum in Luzern steht diese Zweizylinder-Lokomotive mit zweiachsigem Schlepptender der Serie I, Nr. 1 der Schweizer Nordbahn. Sie beförderte die erste Schweizer Eisenbahn unter dem Namen „Spanisch-Brötli-Bahn" von Zürich nach Baden. Die Lokomotive verfügte über 185 PS und erreichte eine Höchstgeschwindigkeit von 40 km/h

Foto: Dr. Feißel, Hanau

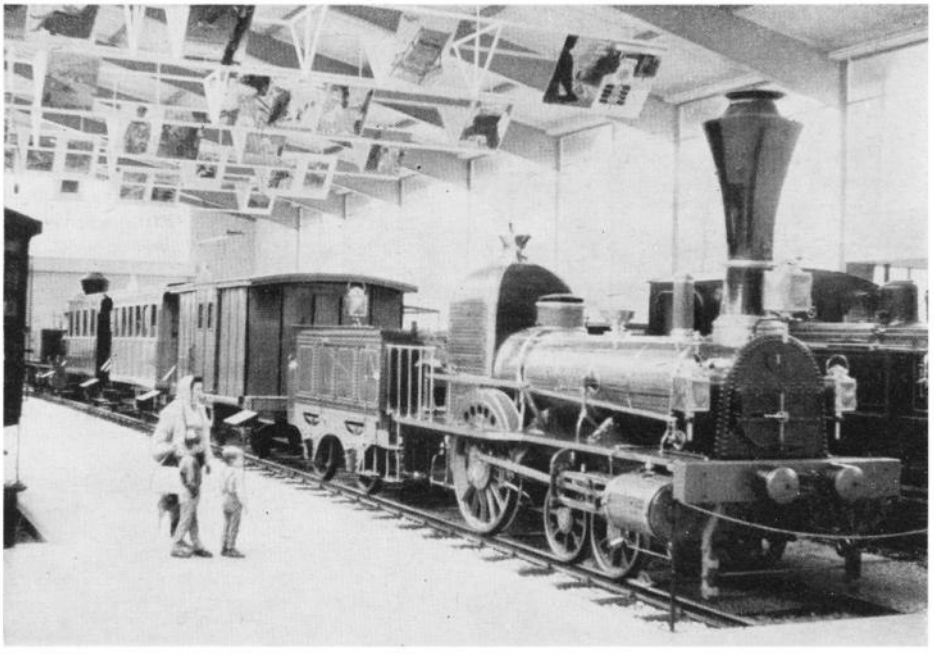

Für unser LOKARCHIV

Dipl.-Ing. RAINER ZSCHECH

Die Co'Co'-Ellok Baureihe 6 Y_2 der Volksrepublik China

Электровоз серий 6 $У_2$ Народной Республуку Китая

Electric Locomotive Series 6 Y_2 of People's Republic China

Locomotive électrique de la série 6 Y_2 de la République Populaire Chine

Jede Bahnverwaltung hat sich heute mehr oder weniger mit der Rekonstruktion ihres Verkehrswesens im allgemeinen und der der Triebfahrzeuge im besonderen zu befassen. Meist kommt es dabei auf Grund technischer und wirtschaftlicher Überlegungen zu einem Wechsel der Traktionsart, d. h., der Dampfbetrieb wird durch die Diesel- bzw. die elektrische Traktion abgelöst.

Es ist für uns erfreulich zu erfahren, daß auch die Volksrepublik China diesen Weg beschreitet. Und zwar deshalb erfreulich, weil wir wissen, mit welchen übergroßen Anstrengungen diese Volksmacht zu kämpfen hat, um die Rückschrittlichkeit der jahrhundertelangen Ausbeutung zu überwinden und eine allseitige hochentwickelte sozialistische Volkswirtschaft aufzubauen. Was das bei der wirtschaftlichen Situation Chinas im Jahre 1949 und der Größe des Landes bedeutet, das übersteigt zumeist unsere deutschen Vorstellungen. Weil es eben ein sozialistischer Wirtschaftsaufbau ist, beginnt man gleichzeitig mit der Elektrifizerung der Eisenbahn. Man kann jedoch vorerst nur von einem Versuchsbetrieb sprechen: Es bestehen nur eine reine Versuchsstrecke in Form eines Ovals („Locodrome") von 6 km Länge in der Nähe Pekings und eine 90 km lange Bergstrecke von Pao-chi nach Fung-shien. Diese Strecke hat eine 27 km lange Neigung von 30 ‰ auf der einen und eine von 41 km mit 20 ‰ auf der anderen Seite des Berges. Diese Strecke wurde dem Leistungsprogramm der Ellok zugrunde gelegt. Beide Strecken haben das Wechselstrom-System von 50 Hz 25 kV, auf das man sich nach zahlreichen Überlegungen für die Elektrifizierung festlegte.

Da die chinesische Volkswirtschaft noch nicht über die notwendige Erfahrung im Bau von elektrischen Triebfahrzeugen verfügt, entschloß man sich, den Anfang mit ausländischen Lokomotiven zu machen. Auf Grund der großen Erfahrungen der sowjetischen und der französischen Konstrukteure und Staatsbahnen mit dem 50-Hz-System kamen nur diese beiden Länder als Vertragspartner in Frage. Man entschied sich für zwei Typen mit unterschiedlicher Leistung, aber gleichem Gewicht und nahezu gleicher Höchstgeschwindigkeit. Es entstanden die Baureihen $6Y_1$ und $6Y_2$.

Baureihe $6Y_1$: Diese Lokomotiven (z. Z. drei Stück) sind von der sowjetischen Ellok N 60 abgeleitet. Die elektrischen Apparate sind mit ihr identisch, und nur der mechanische Teil wurde in China selbst gebaut. Diese Lokomotive hat eine Leistung von 3600 kW (nähere Angaben siehe Tabelle).

Baureihe $6Y_2$: Diese Lokomotiven (z. Z. 25 Stück) sind auf Grund eines Handelsvertrages von Frankreich geliefert worden. Sie haben eine Leistung von 4400 kW. Der chinesische Auftrag für den Bau von 25 Co'Co'-Lokomotiven ging an die französischen Firmen Alsthom und MTE. Die neueste Technik wurde für die elektrischen Triebfahrzeuge angewendet: Ignitron als Gleichrichter, Möglichkeit der Doppeltraktion und Anwendung der elektrischen Nutzbremse.

Die vorher für die UdSSR gelieferten Elloks der Reihe ΦP (siehe Heft 1/1960, S. 24) entsprachen den gestellten Forderungen und brauchten nur für diesen Auftrag weiterentwickelt zu werden.

Das geforderte Leistungsprogramm war:

1. 700 t (Reisezug) auf + 30 ‰ Steigung mit 54 km/h Geschwindigkeit (Zugkraft am Radumfang 27,7 Mp)
2. 1500 t (Güterzug) auf + 20 ‰ Steigung mit 45 km/h Geschwindigkeit (Zugkraft am Radumfang 37,6 Mp)
3. 1500 t (Güterzug) auf + 30 ‰ Steigung mit 47 km/h Geschwindigkeit in Doppeltraktion
4. Die gleichen Geschwindigkeiten sollen bei Gefälle durch die elektrische Nutzbremse gehalten werden können.

Die klimatische Funktionssicherheit forderte man in dem Bereich von − 40 Grad C bis + 40 Grad C (Zentralchina hat Kontinentalklima und ist deshalb kaum milder als Sibirien) und bei Einwirkung von Staub, Schnee, Wasser und Schmutz.

Mechanischer Teil

Der Lokomotivkasten und die Drehgestelle wurden wieder abgeleitet von der französischen CC 7100 (der bekannten Weltrekordlokomotive) bzw. von der ΦP für die UdSSR. Gegenüber der ΦP wurde der Kasten länger, weil die Führerstände vergrößert wurden. Trotzdem konnte die Länge über Kupplung im Vergleich zur ΦP auf einen geringeren Wert gebracht werden (23 020 mm).

Der gesamte mechanische Teil wurde nach internationalem Profil gebaut, obwohl das chinesische Profil eine größere Höhe zugelassen hätte. Das war von großem Vorteil; so konnte man z. B. die Versuchsfahrten auf den Strecken der SNCF ungehindert durchführen.

Der Lokkasten ist eine selbsttragende Röhrenkastenkonstruktion. Die in den Seitenwänden wegen Staub und Schnee angeordneten vielen Kleinfilter machten zusätzliche diagonale Streben notwendig. Auf jeder Seite sind zwei Seitenfenster angebracht, die das Lokinnere erhellen. Als Kupplung wird eine Mittelpufferkupplung (ohne Seitenpuffer) verwendet.

Die Führerstände sind durch doppelte Wände und durch doppelte Stirnscheiben gut isoliert. Die Stirnwandfenster sind panoramaförmig angeordnet, ermöglichen dem Lokführer eine freie Sicht und verstärken auch gleichzeitig das besonders gefällige und schnittige Aussehen der Ellok. Das Fahrpult ist auf der linken Seite des Führerstandes. Der Lokführer sitzt bequem vor dem Fahrpult. Er hat links das Führerbremsventil und vor sich den Fahrschalter mit einem kleinen Halblenkrad. Auf dem Fahrpult befinden sich vor dem Fahrer auch die Meßinstrumente, Signalleuchten und Hilfsschalter. Eine Besonderheit ist ein vereinfachter „Mikrohebel", der an jedem Seiten-

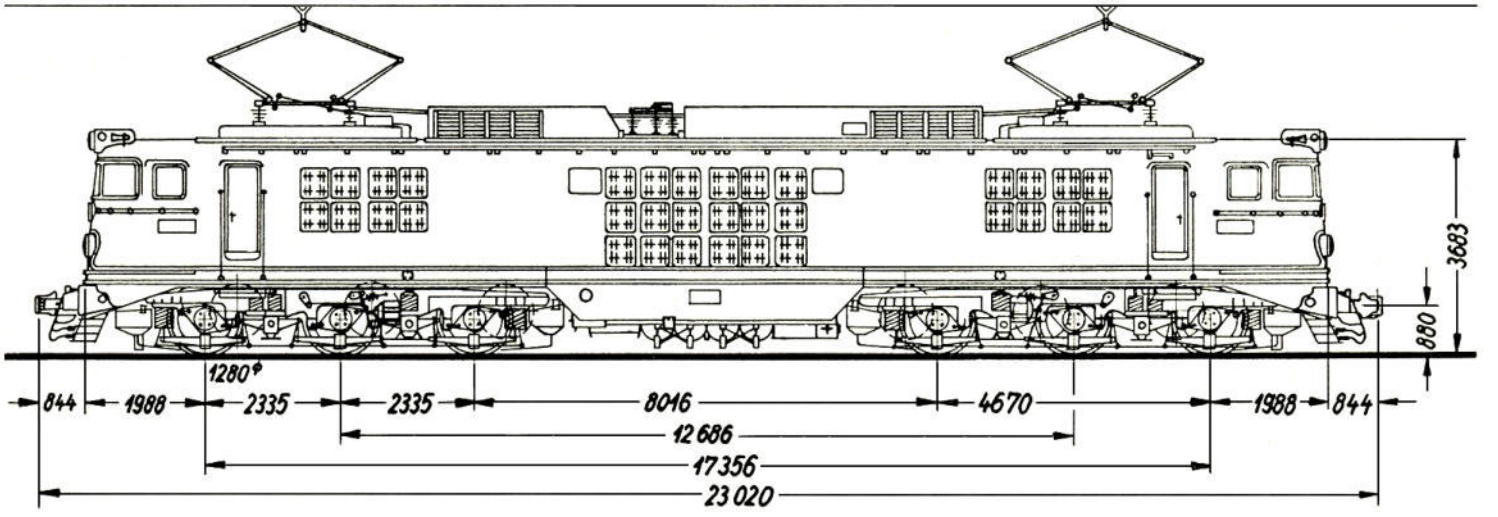

Maßskizze der Baureihe 6 Y_2

Technische Daten

Baureihe		6 Y_1	6 Y_2
Herstellendes Land		China	Frankreich
Anzahl (1960)		3	25
Stromsystem		50 Hz	25 kV
Achsfolge		Co'Co'	Co'Co'
Dauerleistung	kW	3 600	4 400
bei einer Geschwindigkeit von	km/h	48	46
und einer Zugkraft von	Mp	28	36
Höchstgeschwindigkeit	km/h	110	100
Länge über Kupplung	mm	20 400	23 020
Reibungseigenmasse	t	138	138
davon Ballast	t	—	12
Eigenmasse des mechanischen Teils	t	78	71,4
Eigenmasse des elektrischen Teils	t	60	55

fenster angeordnet ist und es dem Führer erlaubt, beim Hinauslehnen aus dem Fenster mit geringer Fahrgeschwindigkeit selbst zu rangieren. Die Elloks sind mit einer Sicherheitsfahrschaltung ausgerüstet, die aber im Aufbau abweichend von der der ΦP ist.

Der Lokkasten ist innen neben den beiden Führerständen noch in drei Räume aufgeteilt, die untereinander durch einen Seitengang verbunden sind. Von diesem gehen Stichgänge ab, von denen alle Apparate von mindestens zwei Seiten erreicht werden können. Das Dach ist in fünf Teilen abnehmbar: drei Teile Dachkuppel und zwei Teile Stromabnehmerböcke. Die Stromabnehmerböcke sind nicht so hoch wie bei den sowjetischen Elloks, weil nur die UdSSR eine außergewöhnlich hohe Fahrdrahtanordnung hat.

Die Apparate wurden im Lokkasten so verteilt, wie es für die Klimatisation erforderlich ist. Das mittlere Abteil hat stets die gleiche Belüftung: Die Luft wird durch die Seitenjalousien angesaugt, strömt durch die Ignitronkühler, die Ölkühler des Hauptumspanners, das Schaltwerk und die Stabilisierungswiderstände für den Bremsstrom und verläßt durch die Kuppel den Lokkasten. Die beiden anderen Abteile sind hiervon abgetrennt, um bei Bedarf (im Winter) eine eigene, in sich geschlossene Luftumwälzung zu ermöglichen, während im Sommer die Luft von außen angesaugt wird und durch die Fahrmotoren wieder abströmt. In diesen Luftkreislauf gehören noch die Glättungsdrosseln und die Heizwiderstände. Die Klimaanlage wird automatisch durch Thermostate gesteuert, sie kann jedoch auch von Hand eingestellt werden.

Die Drehgestelle entsprechen denen der sowjetischen Lokomotiven. Sie sind in geschweißter Röhrenkonstruktion gefertigt, die aus gepreßten Blechelementen besteht. Die Achslager sind Rollenlager. Sie sind am Drehgestell an jeder Seite durch Blatt- und Schraubenfedern aufgehängt, die in Reihe angeordnet sind. Doppelte Drehzapfen und seitliche Einrichtungen für die Stabilisierung (Lenker, Schraubenfedern, Gleitstücke) verbinden das Drehgestell mit dem Lokomotivkasten. Die Sandkästen befinden sich an den Drehgestellenden. Es wird jedoch nur die führende Achse jedes Drehgestells besandet.

Die Druckluftbremse ist vom Typ Westinghouse. Die vier Bremszylinder sind an den Drehgestellen außen angebracht. Die Bremse ist stufenweise lösbar.

Der Lokomotivkasten hat eine hellblaue Farbe, während der Zierstreifen, der die Ausbuchtungen der Stirnscheinwerfer umfaßt, ockerfarbig ist. Die Lokomotivnummern und das Eisenbahnsymbol sind auf rotem Untergrund.

Elektrischer Teil

Der elektrische Teil der 6Y_2 ist von den französischen Baureihen BB 12000, BB 16000 und BB 16500 direkt abgeleitet worden, d. h., es wurden zwei Gleichrichterröhren je Fahrmotor bei Mittelanzapfung des Umspanners und die Parallelschaltung aller Einheiten Ignitrons — Fahrmotor — Glättungsdrossel angewendet. Die beiden Stromabnehmer sind Scherenstromabnehmer. Der Hauptschalter, pneumatisch betätigt, kann die auftretenden Ströme in sehr kurzer Zeit („ultra-rapid") abschalten, was aus Sicherheitsgründen für die Ignitrons besonders wichtig ist. Auf dem Dach sind ferner noch die Trennmesser und die Dachleitung angeordnet.

Der Hauptumspanner entspricht dem der BB 16000. Er hat Hochspannungssteuerung und besteht deshalb aus dem Stufenumspanner und dem Leistungsumspanner, beide aber sind konstruktiv vereinigt in einem Dreischenkelumspanner (Mittelschenkel dient nur dem magnetischen Rückfluß). Auf dem Umspannergehäuse selbst sind gleich die zugehörenden Teile montiert, wie Schaltwerk, Kühler, Ölpumpe, 25-kV-Einführung und Ölausgleichbehälter. Die aufgenommene Leistung bei 25 kV Nennspannung ist 7320 kVA. Die abgegebene Leistung für die Traktion beträgt 1070 V · 4250 A = 4548 kVA. Die einzelnen Fahrstufen haben ungleichmäßige Spannungssprünge und gehen von 80 bis 1070 V in 32 Anzapfungen. Das Hochspannungsschaltwerk hat einen kreisförmigen Stufenwähler, der in Öl läuft, und drei Lastschalter, die in Luft schalten. Der Antrieb erfolgt durch einen pneumatischen Servomotor.

Die Ignitrongleichrichter sind paarweise in Schränken montiert, wobei zwei Blöcke zu je drei Schränken im Mittelabteil des Lokomotivkastens aufgestellt sind. Die Ignitrongleichrichter sind im Prinzip identisch mit denen der Ellok ΦP und sind ebenfalls von der Firma

SW gebaut worden. Es wurde die Röhre SFT verwendet, die ständig einen Strom von 1080 A bei 750 V oder 1000 A bei 900 V liefern kann. Für die Erregereinrichtung, die zugehörig zu jeder Röhre mit in dem betreffenden Schrank untergebracht ist, werden Siliziumgleichrichter verwendet, während bei den Ellok für die UdSSR noch Selengleichrichter eingebaut wurden. Die Leistungsfähigkeit der Ignitronröhren übersteigt die ständige Aufnahmefähigkeit der Fahrmotoren, ermöglicht aber die Überlastung der Fahrmotoren während der Anfahrt.

Die Fahrmotoren vom Typ TAO 649—A sind von Alsthom und SW gebaut und entsprechen denen der ΦP. Es sind sechspolige, nicht kompensierte Tatzlagermotoren mit einem Eigengewicht von 3300 kp. Sie sind isoliert nach der Klasse H. Die Fahrmotoren geben eine Dauerleistung von 736 kW bei 1080 A und 910 U/min ab.

In Reihe mit den Fahrmotoren sind Glättungsdrosseln geschaltet, die den welligen Gleichstrom aus den Ignitronröhren glätten sollen. Jede Drossel wiegt 430 kp.

Alle Hilfsstromkreise werden durch Drehstrom von 380 ... 420 V gespeist, der durch einen Arnoumformer Typ Alsthom erzeugt wird. Dieser hat eine Leistung von 220 kVA und wiegt 1250 kp.

Eine bemerkenswerte Neuerung bei dieser Ellok ist die elektrische Nutzbremse. Die vorgegebene chinesische Strecke zeigt den günstigen Umstand, daß die Zahlen der bergwärts und der talwärts fahrenden Züge gleichmäßig verteilt sind, also ein nahezu vollständiger Ausgleich an elektrischer Energie erfolgt. Man braucht dann nur noch eine geringe Leistungsdifferenz zu kompensieren. In der Praxis liegen die Dinge indessen weniger günstig: Die wiedergewonnene Energie ist Wellenstrom von sehr schlechter Qualität, und sie kann wegen der Entphasungseffekte und dem großen Oberwellengehalt nicht allzu weit von der bremsenden Lokomotive genutzt werden. Es muß also dafür gesorgt werden, daß sich in der Nähe einer bremsenden Lokomotive immer eine aufwärtsfahrende Ellok befindet, damit der Energietransport auf die geringste Entfernung beschränkt wird. Zusammenfassend kann man feststellen, daß auch hier, selbst in diesem äußerst günstigen Fall, der Nutzeffekt der elektrischen Bremse mehr in der Wirtschaftlichkeit der Radreifen und der Bremsklötze liegt als in dem Wert der wiedergewonnenen Energie.

Die Fahrmotoren werden beim Bremsbetrieb mittels Siliziumgleichrichter und Magnetverstärker erregt. Die elektrische Bremse wird durch einen Bremshebel bei ständiger Regelung der Magnetverstärker betätigt. Dabei nimmt das Schaltwerk die Stufe 24 als feste Stellung ein, und die Geschwindigkeit des talwärts fahrenden Zuges kann in dem Bereich 30 ... 80 km/h gehalten werden. Unter 30 km/h genügen geringere Stufen am Schaltwerk. Die elektrische Bremse ist nur als Verzögerungsbremse gedacht. Bei den Versuchsfahrten auf den Strecken der SNCF gelang es jedoch,

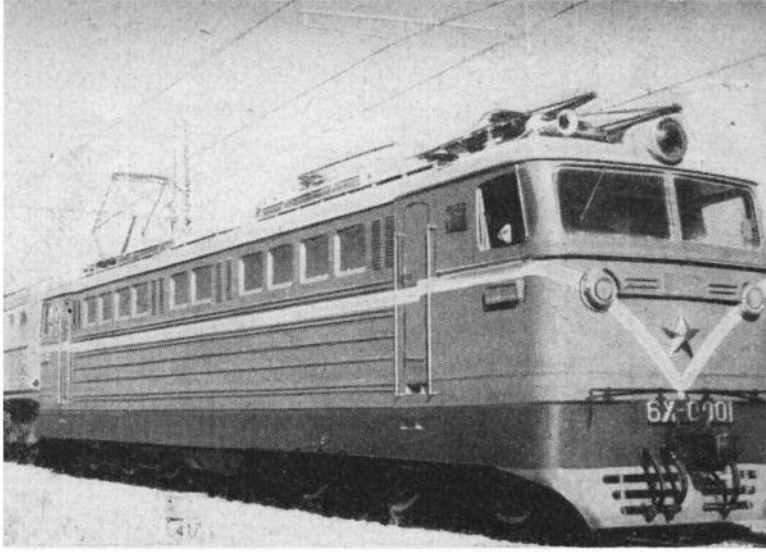

Bild 1 Ansicht der Ellok 6 Y_1 001

auch einen 2500 t schweren Zug auf ebener Strecke anzuhalten, ohne die Luftbremse zu benutzen. Die elektrische Nutzbremse kann auf drei Arten durch den Lokführer bedient werden:

1. automatisch auf fester Stufe 24 des Schaltwerkes,
2. halbautomatisch mit Abwärtsschalten des Schaltwerkes von Stufe 24 bis auf Stufe 10 und
3. von Hand.

Die auf den französischen 50-Hz-Strecken im Raum von Thionville durchgeführten eingehenden Versuchsfahrten zeigten sowohl bei der Traktion als auch bei der Bremsung und auch bei Einfach- und bei Doppeltraktion gute Ergebnisse. Es schließen sich nun Versuchsfahrten in der Volksrepublik China an.

Auf der Stirnseite der Ellok fällt uns das Zeichen auf. Es ist das Symbol der Staatsbahnen der Volksrepublik China und sieht wie ein aufgeschnittener Lokomotivkessel auf einer Schiene aus. Es besteht aus zwei chinesischen Schriftzeichen, die in künstlerischer Umwandlung dieses Zeichen ergaben.

Verwendet wurde das chinesische Wort 工人 (deutsch „Arbeiter"). Dieses Zeichen I ist das Symbol für Schiene, während dieses λ, künstlerisch umgewandelt, einen Kessel mit Schornstein symbolisiert.

Somit wurde das Wort „Arbeiter" zum Symbol der Eisenbahnen der Volksrepublik China.

Literatur

La Vie du Rail, Nr. 768 vom 23. 10. 1960.

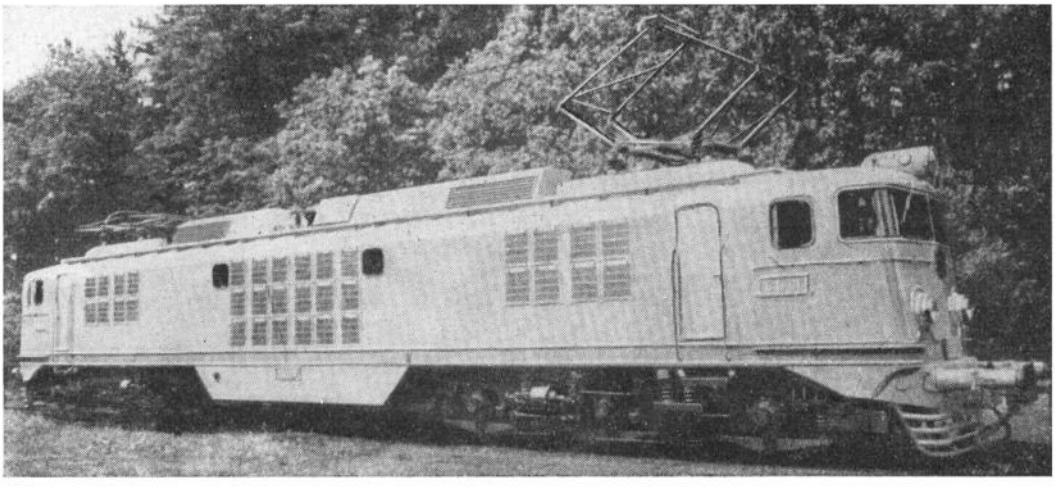

Ansicht der Ellok 6 Y_1

Meinen verehrten Kunden und Modellbahn-Liebhabern ein frohes Fest und zum Jahreswechsel die besten Wünsche, verbunden mit weiteren Geschäftserfolgen!

»HR« MODELLE

Nach wie vor sind die bekannten und meistgekauften Modelleisenbahn-Zubehörteile, wie

Signale, Signalbrücken, Bahnübergänge, Wasserturm und Bockkran,

über die zuständigen Großhandelsgesellschaften und im einschlägigen Fachhandel zu beziehen.

HANS RARRASCH K.-G., Halle (Saale)

Rudolf-Breitscheid-Straße 3, Tel. 2 30 23

ERICH UNGLAUBE

Das größte Spezialgeschäft für den **MODELLEISENBAHNER**

Ein unübertreffliches Angebot an Bastlermaterial · Vertragswerkstatt und Zubehör von

Piko – Zeuke – Gützold – Stadtilm

Kein Versand.

Berlin O 112, Wühlischstraße 58 – Bahnhof Ostkreuz

. . . . und zur Landschaftsgestaltung:

DECORIT-STREUMEHL

zu beziehen durch den fachlichen Groß- und Einzelhandel und die Herstellerfirma

A. und R. KREIBICH

DRESDEN N 6, Friedensstr. 20

Verkaufe umständeh. Märklin-H0-Großanlage, Gleichstrombetrieb, Weichen und Signale ferngesteuert, 6 Lokomotiven, verschied. Wagentypen sowie reichhalt. Zubehör.
Ekkehard Hartmann, Berlin-Karolinenhof, Lübbener Weg 14
Tel.: 63 58 57

Modellbahn ZUBEHÖR

H0–TT

Bogenlampen
Warnkreuze
Läutewerke
Bahnhofsuhren
Autotransportwagen
u. a. m.

Kataloge z. Zt. nicht vorrätig

KURT DAHMER KG, Spielwarenfabrik

Bernburg/S., Lange Straße 41 – Telefon: 27 62

Willy Noster ELEKTRO WINOS RADIO GEGR. 1897

BERLIN O 17 · BRÜCKENSTR. 15a

Modelleisenbahnen und Zubehör – Technische Spielwaren
Alles für den Bastler – Zur Zeit kein Versand

Streumaterial in vielen Farbtönen

Loofah zur Anfertigung von Bäumen und Hecken usw.

Bahnhof, Güterschuppen, Brücken für H0- und S-Spur. Lieferung durch den Fachhandel und ab Werk

Joh. Dav. Oehme & Söhne, Grünhainichen

Gebäudemodelle besonders naturgetreu durch Verwendung von Plastikteilen sowie Zubehörteilen für Modelleisenbahnen der Baugrößen H0 u. TT

SPIELWAREN OWO

VEB Olbernhauer Wachsblumenfabrik, ABT. OWO-SPIELWAREN, Olbernhau/Erzgeb.

Kennen Sie unsere Gebäudemodelle zum Selbstaufbau schon?

Das Aufbauen ist ganz einfach und macht so viel Freude.

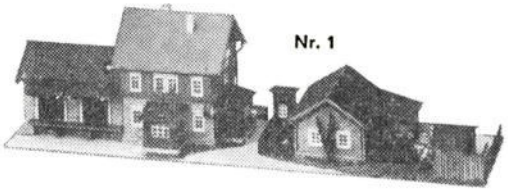

Hier unsere **Neuheiten 1961**

1. Bahnhof Hagenau, Dorfbahnhof
2. „Landkaufhaus" mit Innenausstattung
3. „6 ländliche Kleinbauten" mit Verkehrsschildern
4. „Postamt" in dörflichem Stil
5. „2 Erzgebirgshäuser" in einem Kasten
6. „Feuerwehr-Depot" mit Eskaladierwand

Fordern Sie kostenlosen Prospekt, der unser ganzes Sortiment enthält.

H. AUHAGEN KG., Marienberg/Erzgeb.

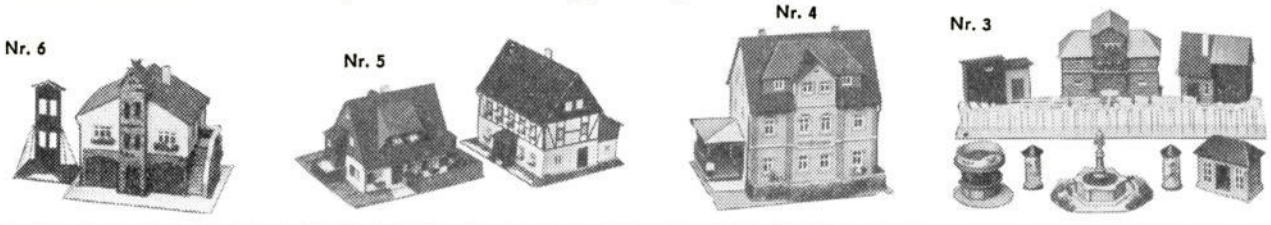

Ihre neue Einkaufsstätte!

Wir eröffneten für Sie eine Spezialverkaufsstelle **Modelleisenbahn**

in **Karl-Marx-Stadt C 1,** Brühl 18

Unser Sortiment umfaßt:

H0 – TT – S-Spur
Bausätze von OWO und Auhagen
Modellbaukästen
Modellbausätze
Schwellenband
und Profile zum Selbstbau

Wir werden Sie jederzeit gut beraten und erwarten gern Ihren Besuch!

MODELLEISENBAHN

Karl-Marx-Stadt C 1, Brühl 18

DER MODELLEISENBAHNER

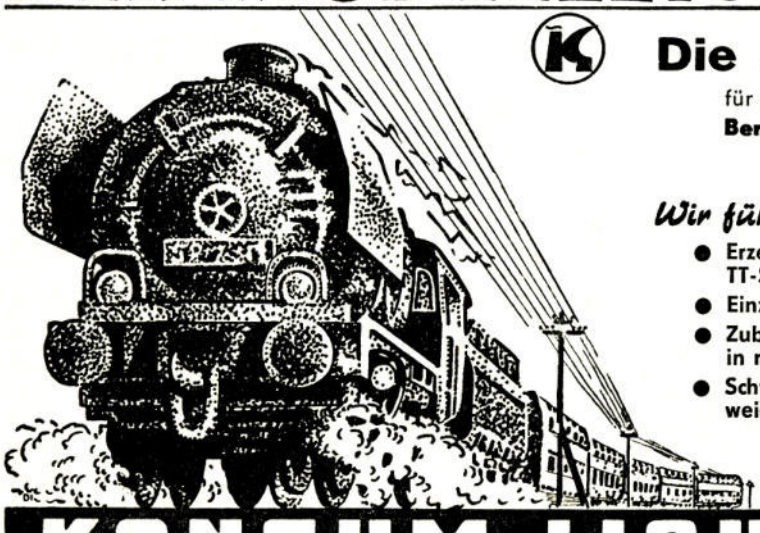

Die Spezial-Verkaufsstelle

für alle Freunde der Modelleisenbahn

Berlin-Lichtenberg, Einbecker Straße 45

(3 Minuten vom S- und U-Bahnhof Lichtenberg)
Telefon: 55 64 32

Wir führen:

- **Erzeugnisse der 0-Spur, der S-Spur, der H0-Spur und TT-Spur**
- **Einzelteile und komplette Anlagen**
- **Zubehör (Häuser, Signale, Bahnhöfe usw.) für alle Typen in reicher Auswahl**
- **Schwellenband, Weichenbausätze, Doppelkreuzungsweichen usw. der Fa. Pilz**

Fachlich geschulte Verkaufskräfte bedienen und beraten Sie

Im IV. Quartal kein Versand und kein Prospektversand

KONSUM·LICHTENBERG

G. A. Schubert

Fachgeschäft für

Modelleisenbahnen

Dresden A 53, Hüblerstr. 11 (a. Schillerplatz)

Piko, Gützold und Zeuke, Vertragswerkstatt

KURT Rautenberg

DAS FACHGESCHÄFT FÜR TECHN. SPIELWAREN

Telefon 51 69 68

Modelleisenbahnen u. Zubehör / Techn. Spielwaren

Piko-Vertragswerkstatt

Kein Versand

BERLIN NO 55, Greifswalder Str. 1, Am Königstor

Kennen Sie schon

die verbesserte Ausführung unserer Gitter- und Rohmastlampen? Vollendet in Form und Gestaltung, versehen mit einer Klemmplatte zur besseren Montage und Abnahme auf der Anlage, sind sie ein absolutes Weltklasseerzeugnis.

Des weiteren liefern wir:

Verkehrszeichen, Fässer in div. Ausführungen, Kisten, Säcke, Sauerstoff-Flaschen als Beladegut, Brücken, Hochspannungsmaste und ab 1961 Lademaße in H0 und TT, Telegrafenmaste TT sowie Staketen- und Lattenzäune H0.

Lieferung nur über den Fachhandel möglich.

PGH Eisenbahn-Modellbau

Plauen/V., Krausenstr. 24, Ruf 56 49

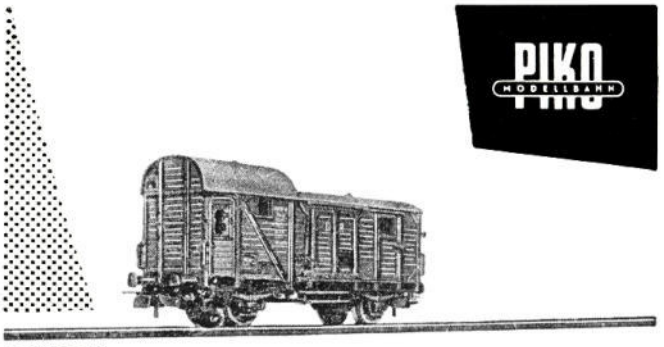

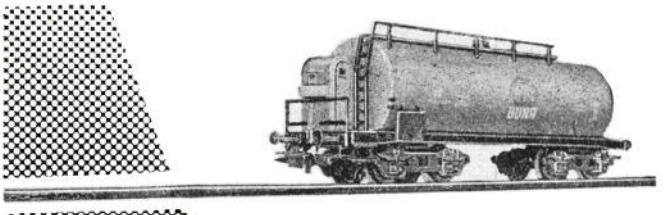

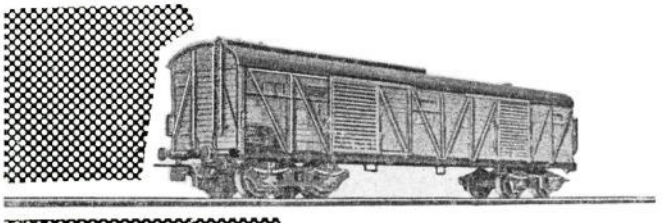

Elektrische Modelleisenbahnen

zum Anschluß an Wechselstrom 110 oder 220 V für Gleichstrom-Fahrbetrieb.

Auch als „Batteriebahn" zum Betrieb mit elektrischer Taschenlampenbatterie lieferbar (ohne Netzanschlußgerät benutzbar).

PIKO-Erzeugnisse befriedigen durch unübertroffene Modelltreue und technische Funktionssicherheit. Sie werden im internationalen Maßstab 1 : 87 hergestellt, besitzen spitzengelagerte Radsätze und auswechselbare Kupplungen.

Der vorhandene Wagenpark wird laufend durch neue Wagenmodelle erweitert.

Von direkten Anfragen bitten wir allerdings abzusehen, da Bezugsmöglichkeiten nur über den einschlägigen Fachhandel bestehen.

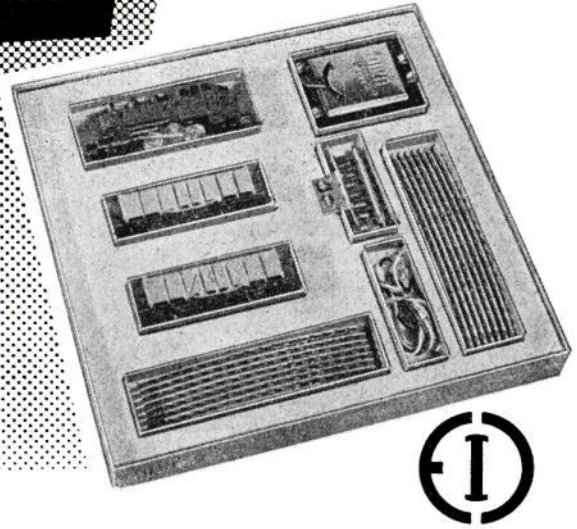

VEB ELEKTROINSTALLATION OBERLIND

Sonneberg (Thür.)

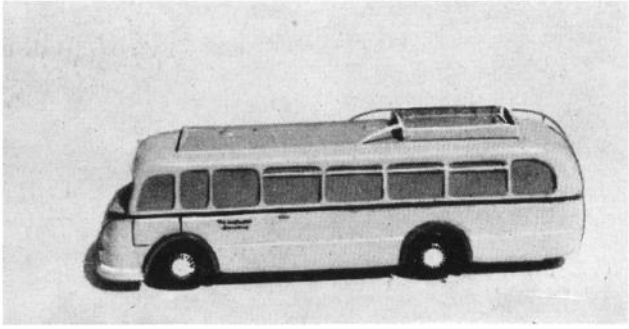

Bild 1 IFA-Reisebus

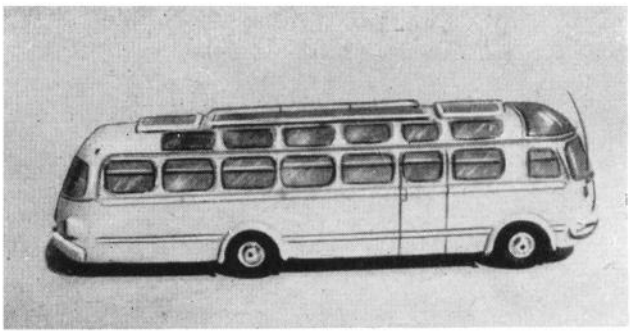

Bild 2 Skoda RTO 706

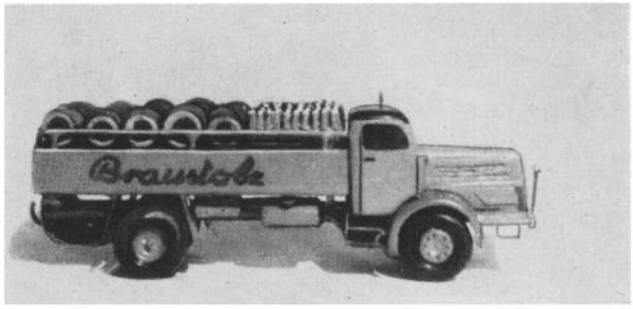

Bild 3 Lkw H 6 als Brauereifahrzeug

Bilder 1 bis 3 Unser Leser Heinz Pöschl hat seine ganz besondere Freude am Basteln von Kfz-Modellen in der Nenngröße H0. Auf Seite 37 des Heftes 2/1960 zeigten wir bereits eine Auswahl Autos „aus dem Hause Pöschl", die wir hier mit diesen Bildern fortsetzen wollen. Inzwischen ist Herr Pöschl sehr fleißig gewesen. Die Modelle sind alle in Gemischtbauweise hergestellt (Holz–Pappe–Blech), siehe auch die entsprechende Bauanleitung in oben genanntem Heft.

Das gute Modell

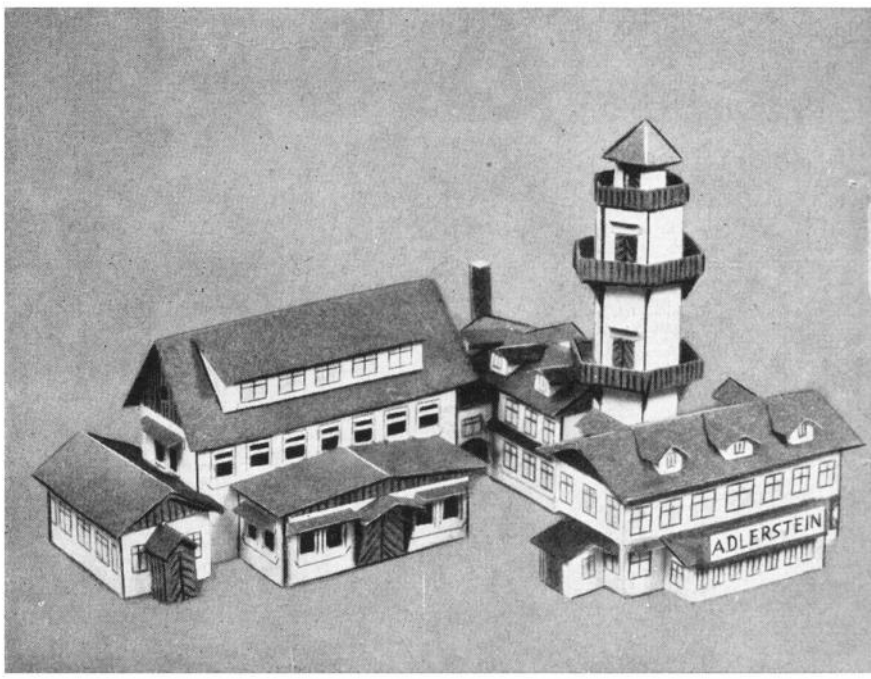

Bild 4 Walter Dauner aus Lausnitz fertigt für seine Anlage gern Burgen und Schlösser aus Papier und Pappe an. Auch auf diese Weise kann man gut seine Anlage bereichern.

Fotos: Kohlberger (3), Dauner (1)

ASS 1009
4109